UNIVERSIDAD DE GUAYAQUIL
FACULTAD DE ARQUITECTURA
Y URBANISMO
CARRERA DE DISEÑO DE INTERIORES

TRABAJO DE TITULACION PREVIO
A LA OBTENCION DEL TITULO DE:

LICENCIADO EN DISEÑO
DE INTERIORES

TEMA:
MOBILIARIO URBANO PARA LAS AREAS DE
INCIDENCIA DE PETROECUADOR
PENINSULA DE SANTA ELENA

FUENTE HIPO

CONTENIDO:

RENDER

AUTOR:
RODOLFO HUMBERTO
REYES BARREIRO

TUTOR:
ARQ. JUAN CARLOS SOLIS

DISEÑO
INTERIOR

FECHA:
DICIEMBRE 2014

ESCALA:
S/ESC.

LAMINA:
1

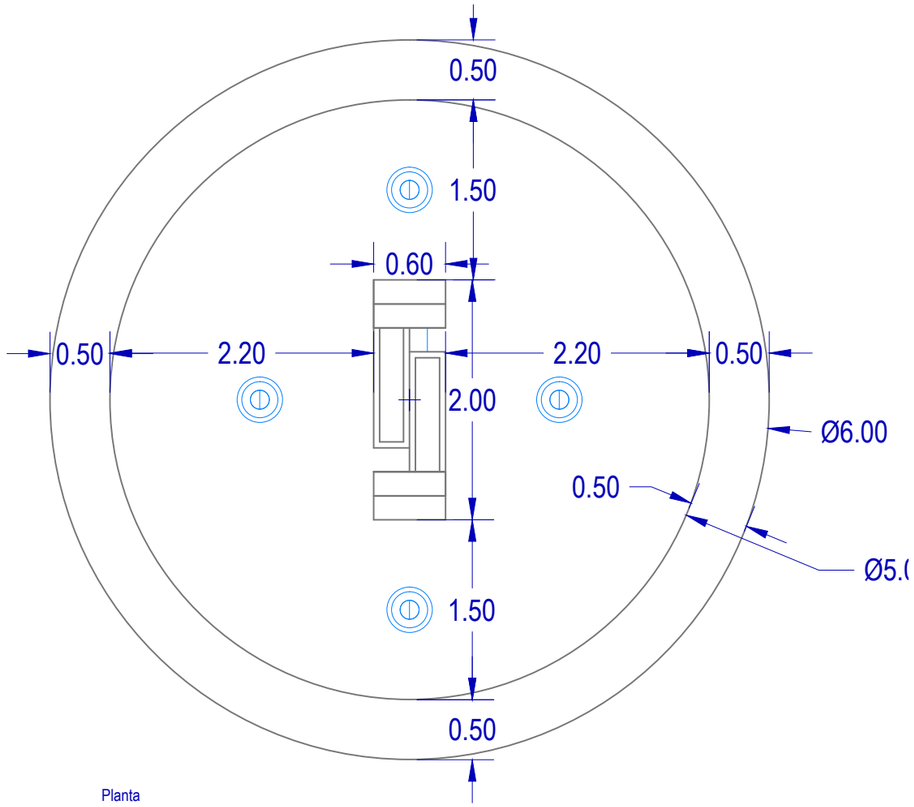

Planta

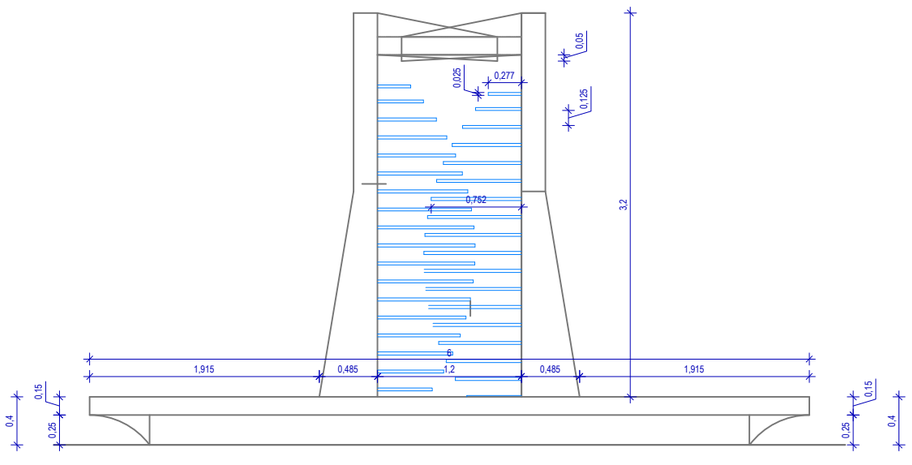

Vista Frontal

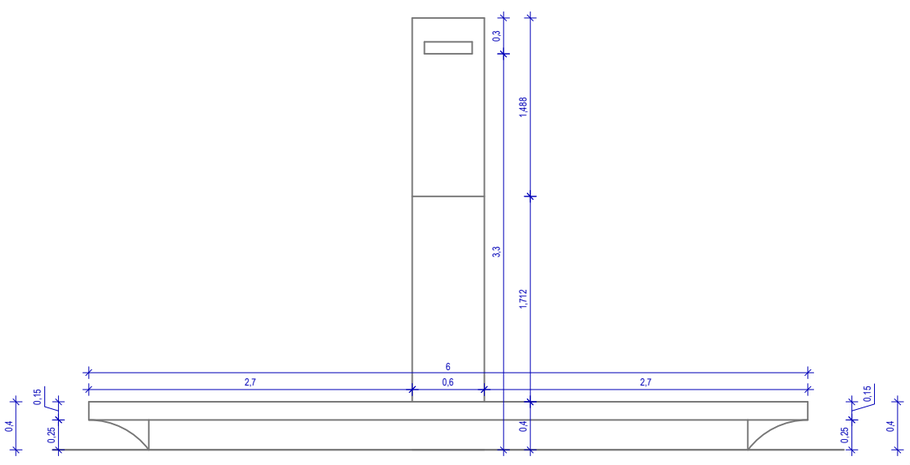

Vista Lateral

UNIVERSIDAD DE GUAYAQUIL
FACULTAD DE ARQUITECTURA
Y URBANISMO
CARRERA DE DISEÑO DE INTERIORES

TRABAJO DE TITULACION PREVIO
A LA OBTENCION DEL TITULO DE:

LICENCIADO EN DISEÑO
DE INTERIORES

TEMA:
MOBILIARIO URBANO PARA LAS AREAS DE
INCIDENCIA DE PETROECUADOR
PENINSULA DE SANTA ELENA

FUENTE HIPO

CONTENIDO:

PLANTA - ELEVACIONES

AUTOR:
RODOLFO HUMBERTO
REYES BARREIRO

TUTOR:
ARQ. JUAN CARLOS SOLIS

DISEÑO
INTERIOR

FECHA:
DICIEMBRE 2014

ESCALA:
1:25

LAMINA:
2

UNIVERSIDAD DE GUAYAQUIL
FACULTAD DE ARQUITECTURA
Y URBANISMO
CARRERA DE DISEÑO DE INTERIORES

TRABAJO DE TITULACION PREVIO
A LA OBTENCION DEL TITULO DE:

LICENCIADO EN DISEÑO
DE INTERIORES

TEMA:
MOBILIARIO URBANO PARA LAS AREAS DE
INCIDENCIA DE PETROECUADOR
PENINSULA DE SANTA ELENA

FUENTE HIPO

CONTENIDO:

PLANTA - ELEVACIONES

AUTOR:
RODOLFO HUMBERTO
REYES BARREIRO

TUTOR:
ARQ. JUAN CARLOS SOLIS

DISEÑO
INTERIOR

FECHA:
DICIEMBRE 2014

ESCALA:
Varias

LAMINA:
3

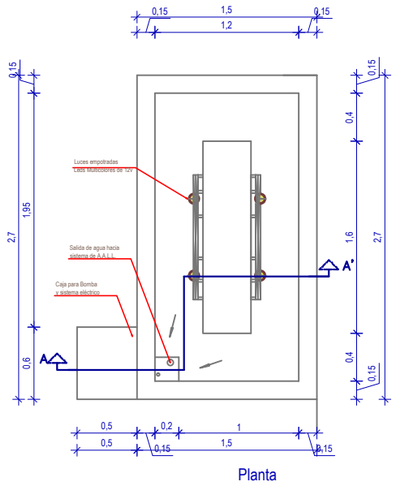

Planta

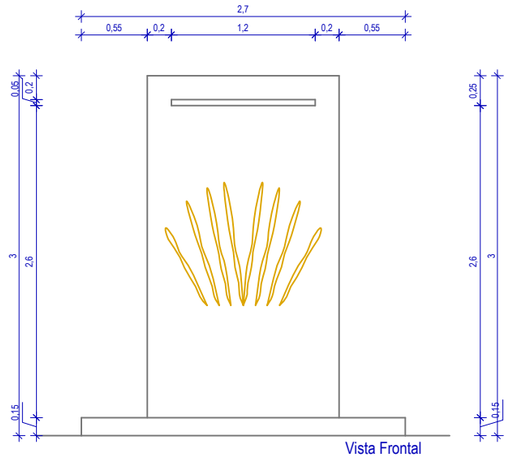

Vista Frontal

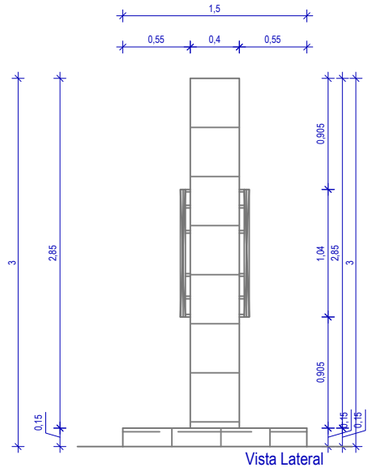

Vista Lateral

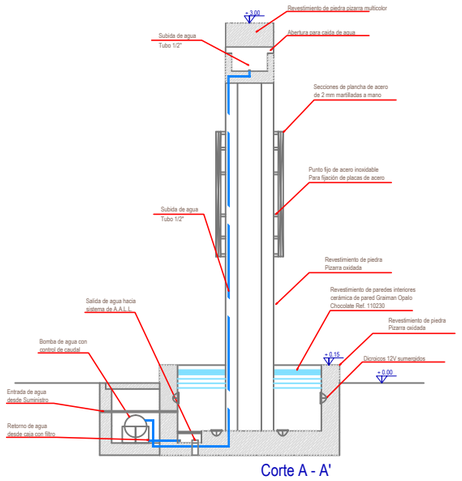

Corte A - A'

UNIVERSIDAD DE GUAYAQUIL
FACULTAD DE ARQUITECTURA
Y URBANISMO
CARRERA DE DISEÑO DE INTERIORES

TRABAJO DE TITULACION PREVIO
A LA OBTENCION DEL TITULO DE:

LICENCIADO EN DISEÑO
DE INTERIORES

TEMA:
MOBILIARIO URBANO PARA LAS AREAS DE
INCIDENCIA DE PETROECUADOR
PENINSULA DE SANTA ELENA

FUENTE SPONDYLUS

CONTENIDO:

PLANTA - ELEVACIONES

AUTOR:
RODOLFO HUMBERTO
REYES BARREIRO

TUTOR:
ARQ. JUAN CARLOS SOLIS

DISEÑO RR INTERIOR

FECHA:
DICIEMBRE 2014

ESCALA:
1:50

LAMINA:
4

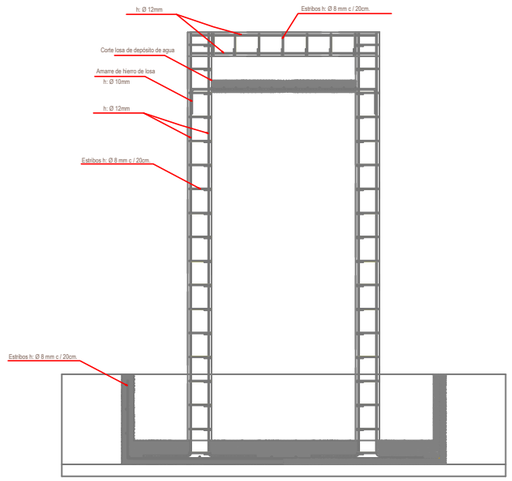

Corte - Elevacion Frontal
Estructura

Planta

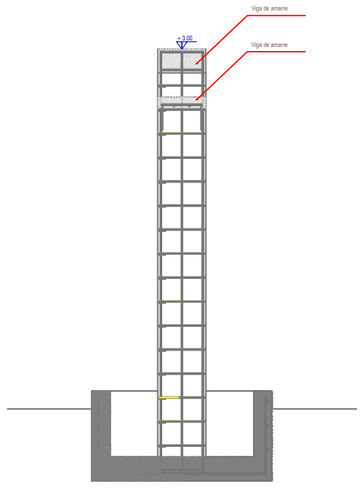

Corte -Elevacion Lateral
Estructura

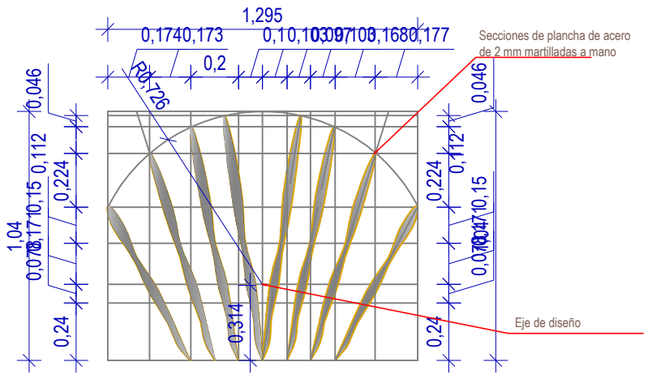

Trazado de Detalle Decorativo

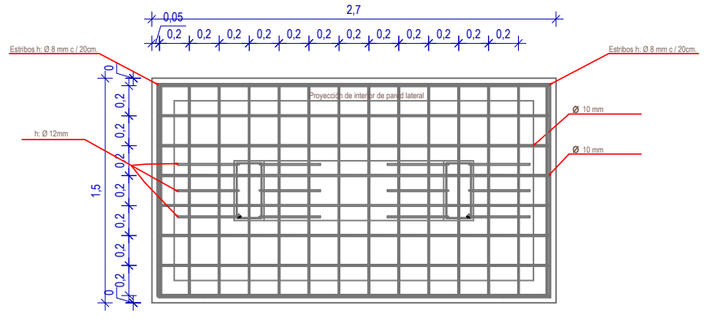

Planta Armado Estructura

UNIVERSIDAD DE GUAYAQUIL
FACULTAD DE ARQUITECTURA
Y URBANISMO
CARRERA DE DISEÑO DE INTERIORES

TRABAJO DE TITULACION PREVIO
A LA OBTENCION DEL TITULO DE:

LICENCIADO EN DISEÑO
DE INTERIORES

TEMA:
MOBILIARIO URBANO PARA LAS AREAS DE
INCIDENCIA DE PETROECUADOR
PENINSULA DE SANTA ELENA

FUENTE SPONDYLUS

CONTENIDO:

PLANTA ESTRUCTURAL Y CORTES

AUTOR:
RODOLFO HUMBERTO
REYES BARREIRO

TUTOR:
ARQ. JUAN CARLOS SOLIS

DISEÑO
INTERIOR

FECHA:
DICIEMBRE 2014

ESCALA:
1:50

LAMINA:
5

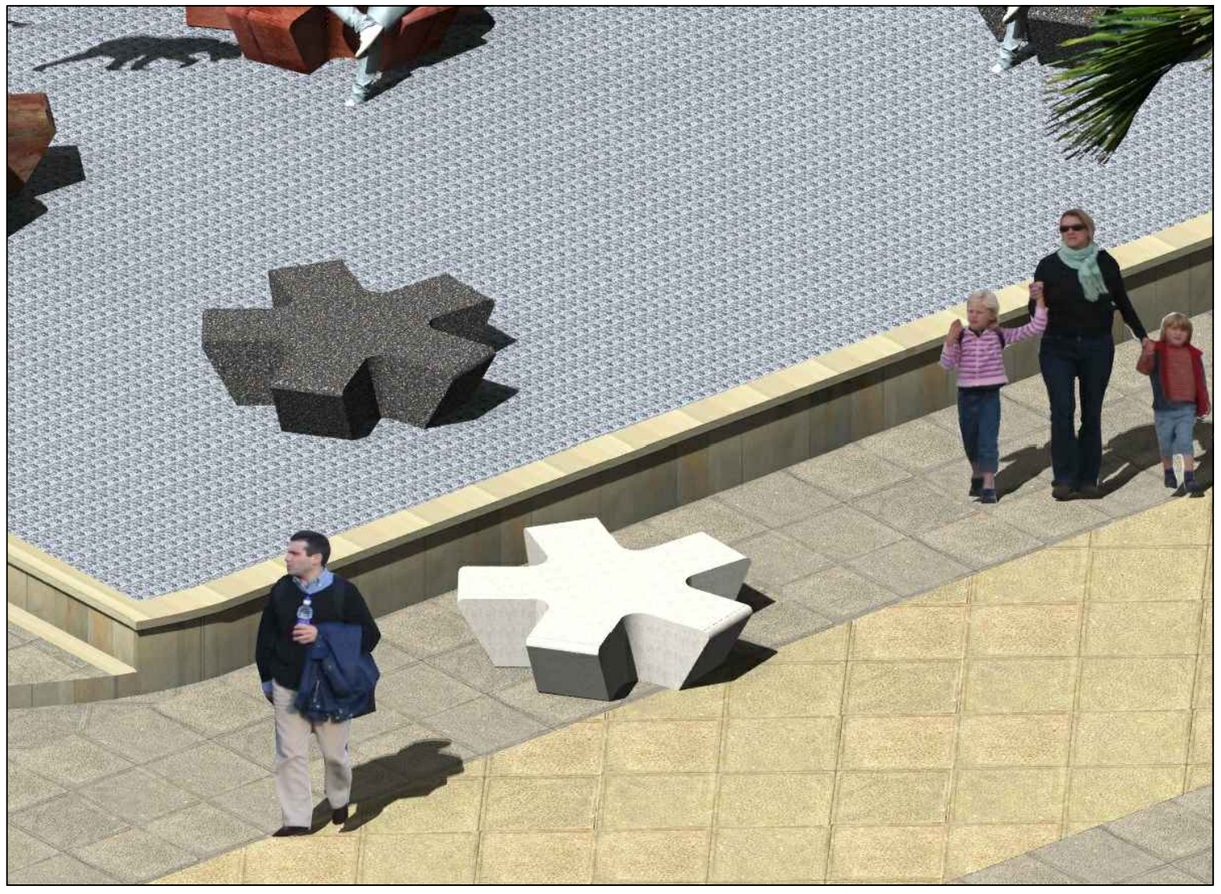

UNIVERSIDAD DE GUAYAQUIL
FACULTAD DE ARQUITECTURA
Y URBANISMO
CARRERA DE DISEÑO DE INTERIORES

TRABAJO DE TITULACION PREVIO
A LA OBTENCION DEL TITULO DE:

LICENCIADO EN DISEÑO
DE INTERIORES

TEMA:
MOBILIARIO URBANO PARA LAS AREAS DE
INCIDENCIA DE PETROECUADOR
PENINSULA DE SANTA ELENA

BANCA ESTRELLA 1

CONTENIDO:

RENDER

AUTOR:
RODOLFO HUMBERTO
REYES BARREIRO

TUTOR:
ARQ. JUAN CARLOS SOLIS

DISEÑO
INTERIOR

FECHA:
DICIEMBRE 2014

ESCALA:
Varias

LAMINA:
6

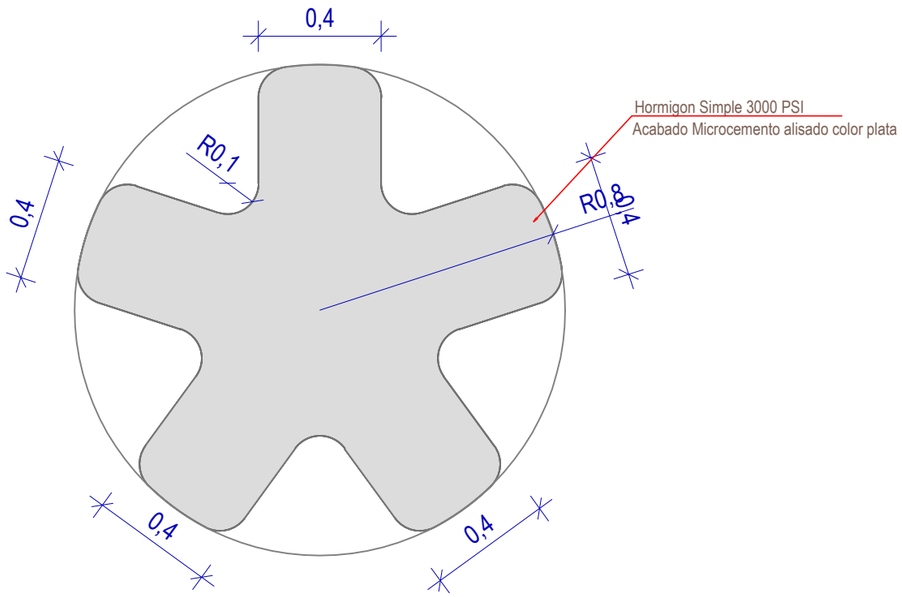

Planta

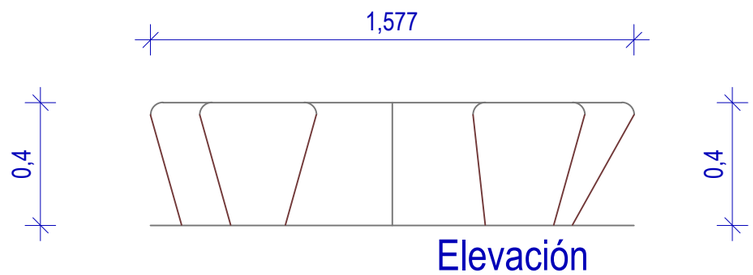

Elevación

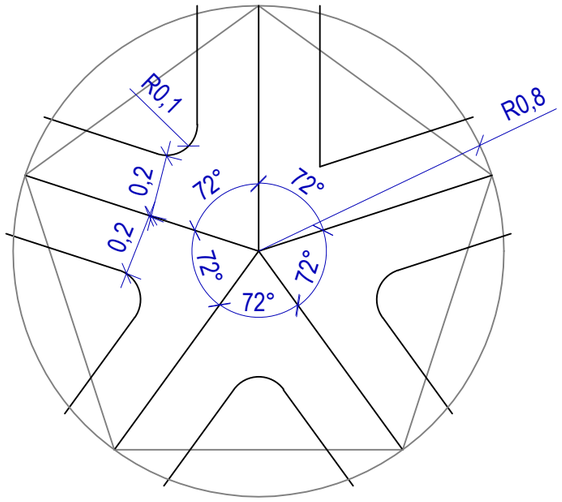

Detalle Trazado de diseño

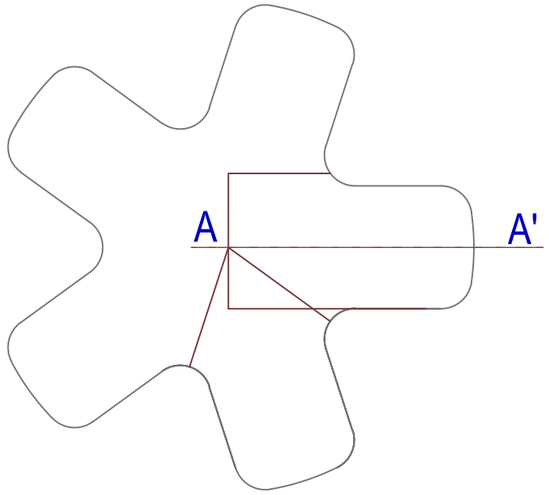

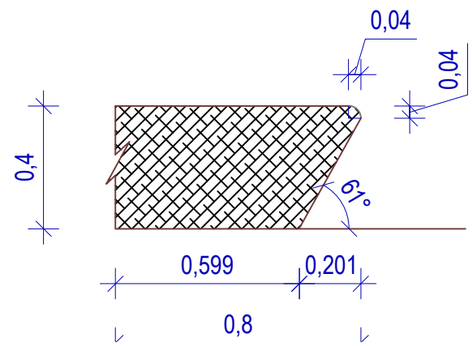

UNIVERSIDAD DE GUAYAQUIL
FACULTAD DE ARQUITECTURA
Y URBANISMO
CARRERA DE DISEÑO DE INTERIORES

TRABAJO DE TITULACION PREVIO
A LA OBTENCION DEL TITULO DE:
LICENCIADO EN DISEÑO
DE INTERIORES

TEMA:
MOBILIARIO URBANO PARA LAS AREAS DE
INCIDENCIA DE PETROECUADOR
PENINSULA DE SANTA ELENA

BANCA ESTRELLA 1

CONTENIDO:
PLANTA - ELEVACIONES

AUTOR:
RODOLFO HUMBERTO
REYES BARREIRO

TUTOR:
ARQ. JUAN CARLOS SOLIS

DISEÑO
INTERIOR

FECHA:
DICIEMBRE 2014

ESCALA:
1:20

LAMINA:
7

UNIVERSIDAD DE GUAYAQUIL
FACULTAD DE ARQUITECTURA
Y URBANISMO
CARRERA DE DISEÑO DE INTERIORES

TRABAJO DE TITULACION PREVIO
A LA OBTENCION DEL TITULO DE:

LICENCIADO EN DISEÑO
DE INTERIORES

TEMA:
MOBILIARIO URBANO PARA LAS AREAS DE
INCIDENCIA DE PETROECUADOR
PENINSULA DE SANTA ELENA

BANCA ESTRELLA 2

CONTENIDO:

RENDER

AUTOR:
RODOLFO HUMBERTO
REYES BARREIRO

TUTOR:

ARQ. JUAN CARLOS SOLIS

DISEÑO
INTERIOR

FECHA:

DICIEMBRE 2014

ESCALA:

S/ESC.

LAMINA:

8

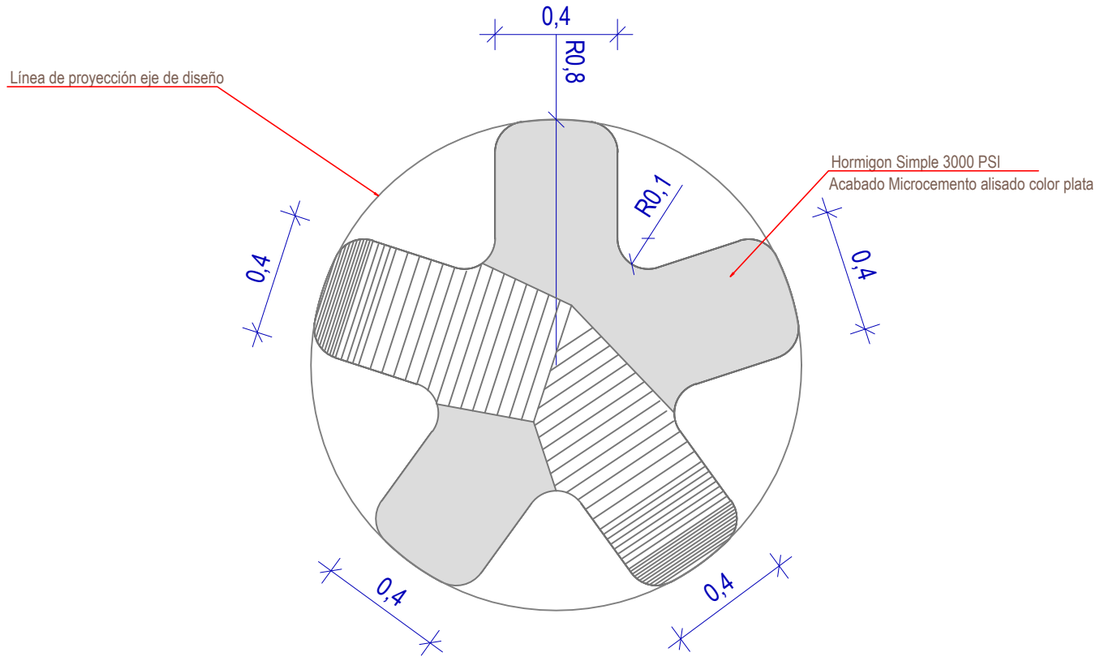

Planta

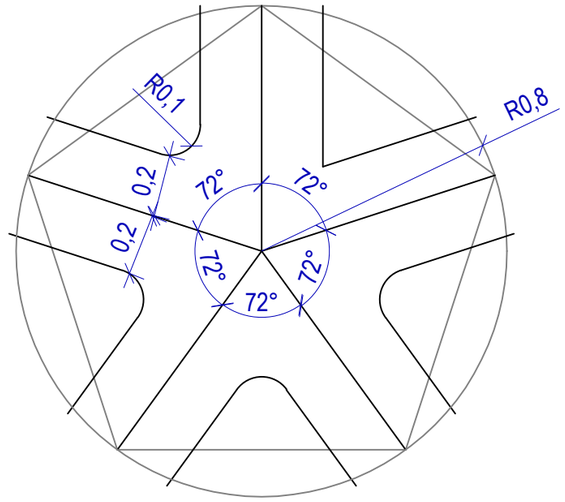

Detalle Trazado de diseño

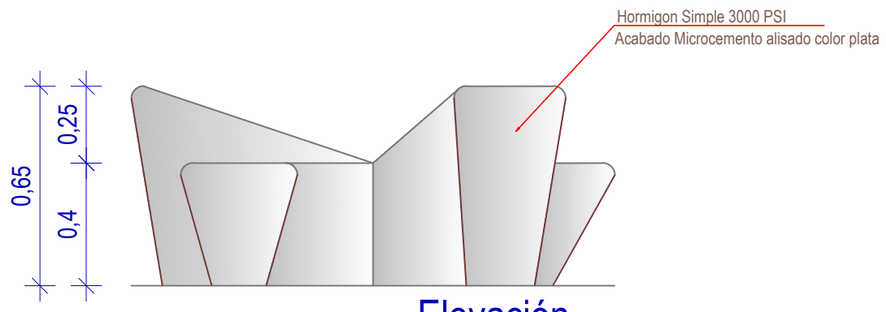

Elevación

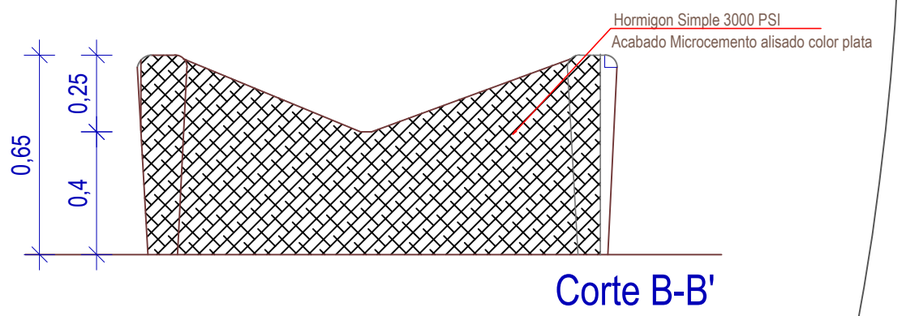

Corte B-B'

UNIVERSIDAD DE GUAYAQUIL
FACULTAD DE ARQUITECTURA
Y URBANISMO
CARRERA DE DISEÑO DE INTERIORES

TRABAJO DE TITULACION PREVIO
A LA OBTENCION DEL TITULO DE:
LICENCIADO EN DISEÑO
DE INTERIORES

TEMA:
MOBILIARIO URBANO PARA LAS AREAS DE
INCIDENCIA DE PETROECUADOR
PENINSULA DE SANTA ELENA

BANCA ESTRELLA 2

CONTENIDO:
PLANTA - ELEVACIONES

AUTOR:
RODOLFO HUMBERTO
REYES BARREIRO

TUTOR:
ARQ. JUAN CARLOS SOLIS

DISEÑO
INTERIOR

FECHA:
DICIEMBRE 2014

ESCALA:
1:20

LAMINA:
9

UNIVERSIDAD DE GUAYAQUIL
FACULTAD DE ARQUITECTURA
Y URBANISMO
CARRERA DE DISEÑO DE INTERIORES

TRABAJO DE TITULACION PREVIO
A LA OBTENCION DEL TITULO DE:

LICENCIADO EN DISEÑO
DE INTERIORES

TEMA:
MOBILIARIO URBANO PARA LAS AREAS DE
INCIDENCIA DE PETROECUADOR
PENINSULA DE SANTA ELENA

BANCA ESTRELLA 3

CONTENIDO:

RENDER

AUTOR:
RODOLFO HUMBERTO
REYES BARREIRO

TUTOR:
ARQ. JUAN CARLOS SOLIS

DISEÑO
INTERIOR

FECHA:

DICIEMBRE 2014

ESCALA:

S/ESC.

LAMINA:

10

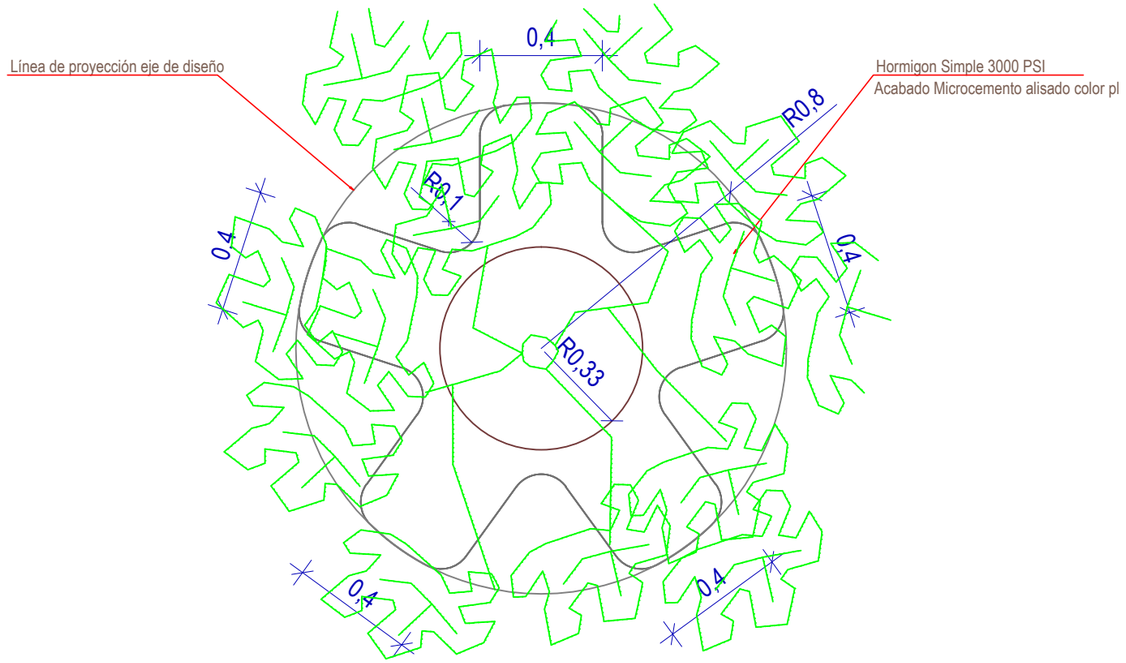

Planta

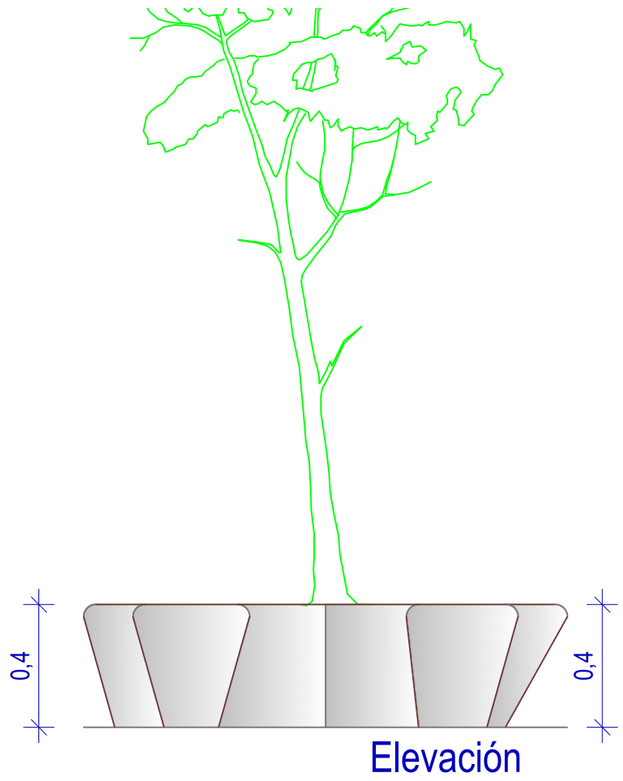

Elevación

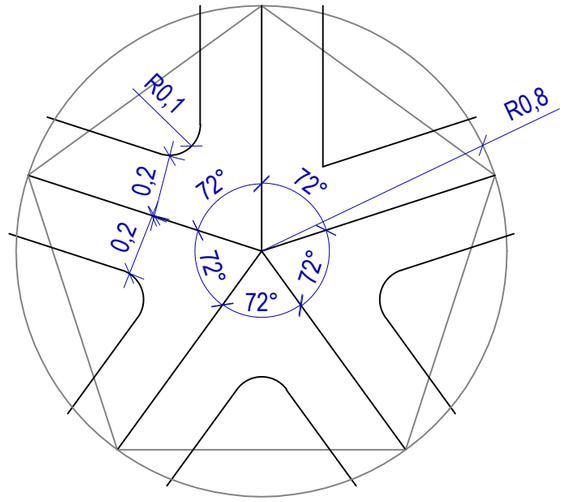

Detalle Trazado de diseño

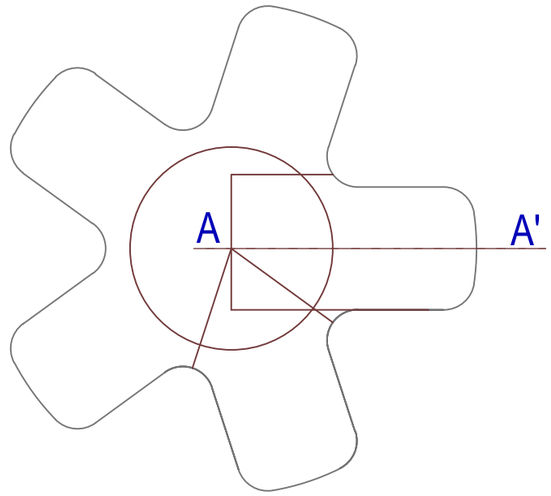

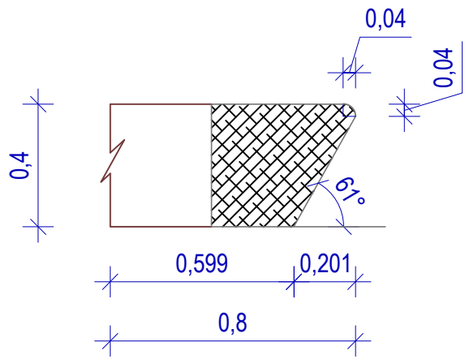

UNIVERSIDAD DE GUAYAQUIL
FACULTAD DE ARQUITECTURA
Y URBANISMO
CARRERA DE DISEÑO DE INTERIORES

TRABAJO DE TITULACION PREVIO
A LA OBTENCION DEL TITULO DE:
LICENCIADO EN DISEÑO
DE INTERIORES

TEMA:
MOBILIARIO URBANO PARA LAS AREAS DE
INCIDENCIA DE PETROECUADOR
PENINSULA DE SANTA ELENA

BANCA ESTRELLA 3

CONTENIDO:
PLANTA - ELEVACIONES

AUTOR:
RODOLFO HUMBERTO
REYES BARREIRO

TUTOR:
ARQ. JUAN CARLOS SOLIS

DISEÑO RR INTERIOR

FECHA:
DICIEMBRE 2014

ESCALA:
1:20

LAMINA:
11

UNIVERSIDAD DE GUAYAQUIL
FACULTAD DE ARQUITECTURA
Y URBANISMO
CARRERA DE DISEÑO DE INTERIORES

TRABAJO DE TITULACION PREVIO
A LA OBTENCION DEL TITULO DE:

LICENCIADO EN DISEÑO
DE INTERIORES

TEMA:

MOBILIARIO URBANO PARA LAS AREAS DE
INCIDENCIA DE PETROECUADOR
PENINSULA DE SANTA ELENA

BANCO CORRIDO

CONTENIDO:

PLANTA - ELEVACIONES

AUTOR:

RODOLFO HUMBERTO
REYES BARREIRO

TUTOR:

ARQ. JUAN CARLOS SOLIS

DISEÑO
INTERIOR

FECHA:

DICIEMBRE 2014

ESCALA:

S/ESC.

LAMINA:

12

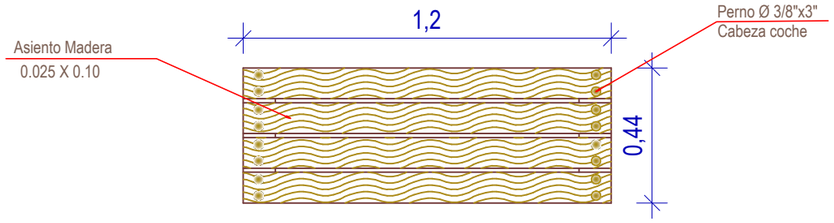

Planta

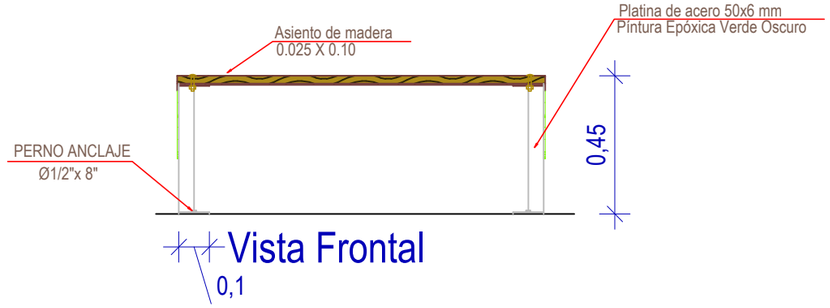

Vista Frontal

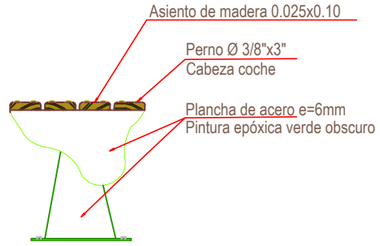

Elevación Lateral
Derecha

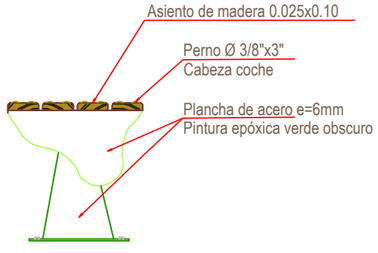

Elevación Lateral
Derecha

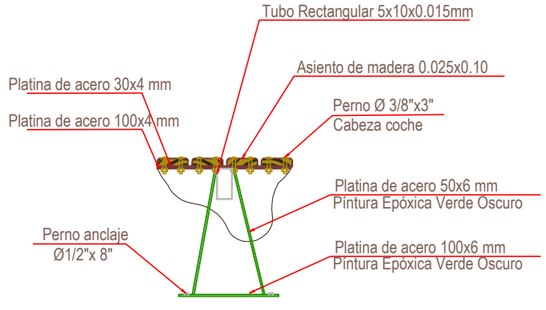

Corte A

UNIVERSIDAD DE GUAYAQUIL
FACULTAD DE ARQUITECTURA
Y URBANISMO
CARRERA DE DISEÑO DE INTERIORES

TRABAJO DE TITULACION PREVIO
A LA OBTENCION DEL TITULO DE:
LICENCIADO EN DISEÑO
DE INTERIORES

TEMA:
MOBILIARIO URBANO PARA LAS AREAS DE
INCIDENCIA DE PETROECUADOR
PENINSULA DE SANTA ELENA

BANCO CORRIDO

CONTENIDO:
PLANTA - ELEVACIONES

AUTOR:
RODOLFO HUMBERTO
REYES BARREIRO

TUTOR:
ARQ. JUAN CARLOS SOLIS

DISEÑO
INTERIOR

FECHA:
DICIEMBRE 2014

ESCALA:
1:20

LAMINA:
13

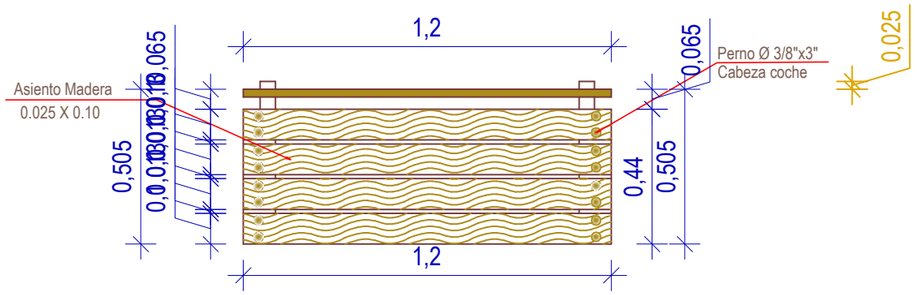

Planta

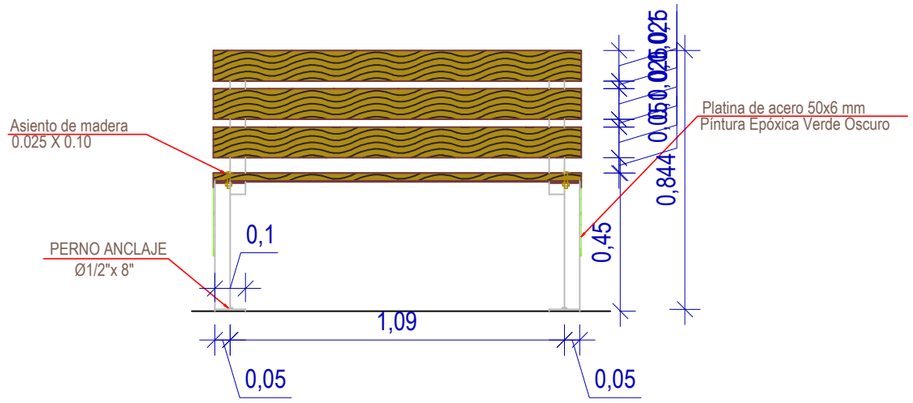

Vista Frontal

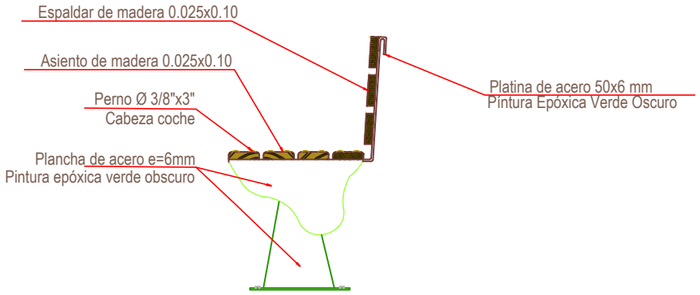

Elevación Lateral Derecha

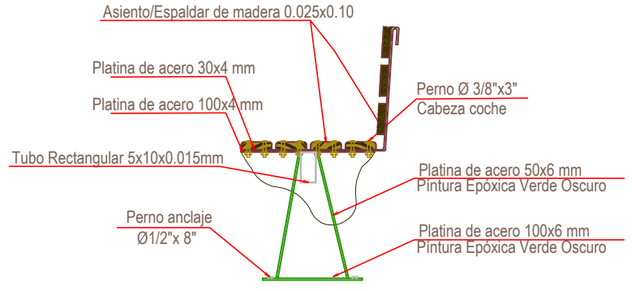

Corte A

UNIVERSIDAD DE GUAYAQUIL
FACULTAD DE ARQUITECTURA
Y URBANISMO
CARRERA DE DISEÑO DE INTERIORES

TRABAJO DE TITULACION PREVIO
A LA OBTENCION DEL TITULO DE:

LICENCIADO EN DISEÑO
DE INTERIORES

TEMA:
MOBILIARIO URBANO PARA LAS AREAS DE
INCIDENCIA DE PETROECUADOR
PENINSULA DE SANTA ELENA

BANCO CON ESPALDAR

CONTENIDO:

PLANTA - ELEVACIONES

AUTOR:
RODOLFO HUMBERTO
REYES BARREIRO

TUTOR:
ARQ. JUAN CARLOS SOLIS

DISEÑO RR INTERIOR

FECHA:
DICIEMBRE 2014

ESCALA:
1:20

LAMINA:
14

UNIVERSIDAD DE GUAYAQUIL
FACULTAD DE ARQUITECTURA
Y URBANISMO
CARRERA DE DISEÑO DE INTERIORES

TRABAJO DE TITULACION PREVIO
A LA OBTENCION DEL TITULO DE:

LICENCIADO EN DISEÑO
DE INTERIORES

TEMA:

MOBILIARIO URBANO PARA LAS AREAS DE
INCIDENCIA DE PETROECUADOR
PENINSULA DE SANTA ELENA

BANCA BOTE SUSPENDIDO

CONTENIDO:

RENDER

AUTOR:

RODOLFO HUMBERTO
REYES BARREIRO

TUTOR:

ARQ. JUAN CARLOS SOLIS

DISEÑO
INTERIOR

FECHA:

DICIEMBRE 2014

ESCALA:

S/ESC.

LAMINA:

15

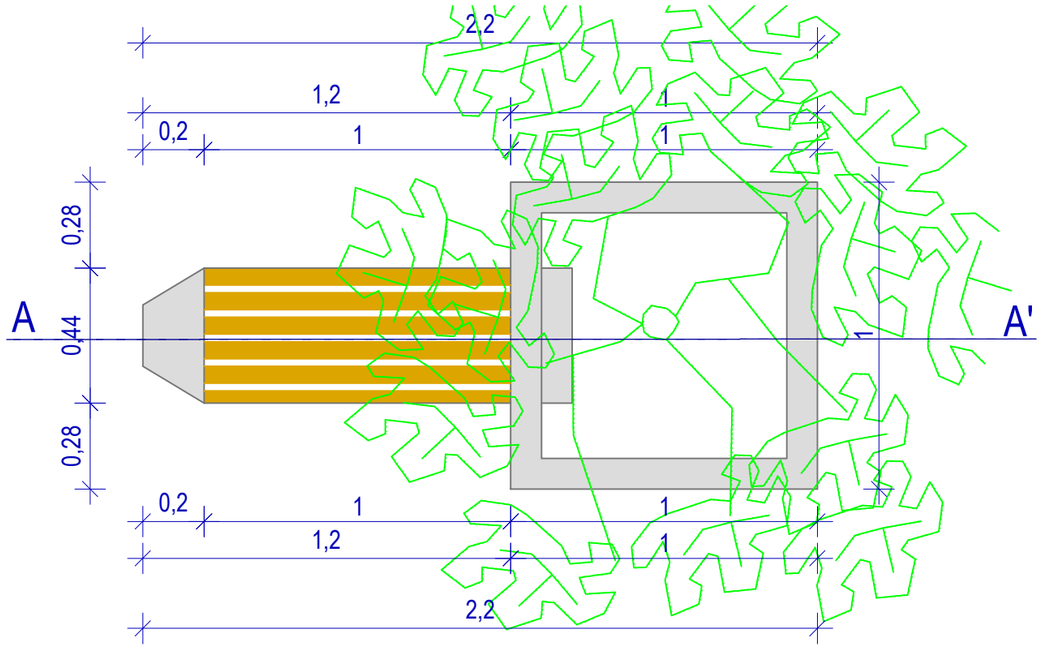

Planta

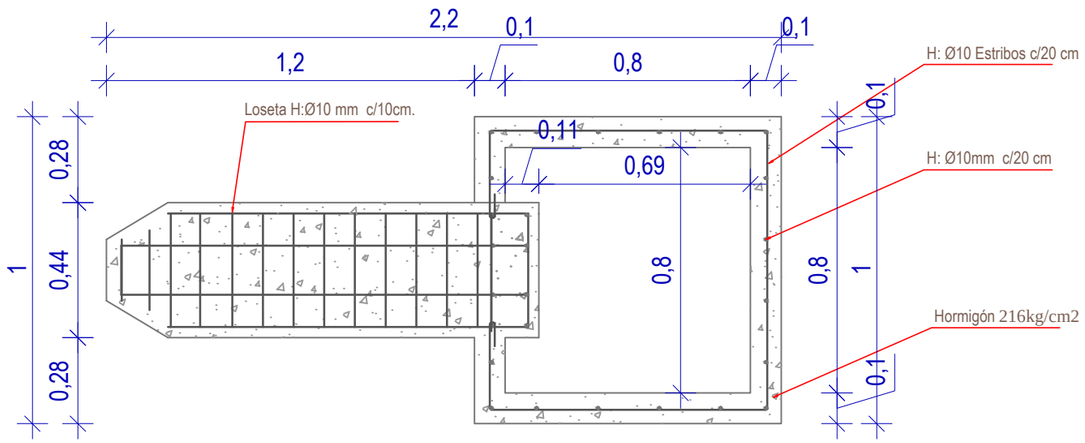

Corte B-B'

Elevación Lateral Derecha

UNIVERSIDAD DE GUAYAQUIL
FACULTAD DE ARQUITECTURA
Y URBANISMO
CARRERA DE DISEÑO DE INTERIORES

TRABAJO DE TITULACION PREVIO
A LA OBTENCION DEL TITULO DE:

LICENCIADO EN DISEÑO
DE INTERIORES

TEMA:
MOBILIARIO URBANO PARA LAS AREAS DE
INCIDENCIA DE PETROECUADOR
PENINSULA DE SANTA ELENA

BANCA BOTE SUSPENDIDO

CONTENIDO:

PLANTA - ELEVACIONES

AUTOR:
RODOLFO HUMBERTO
REYES BARREIRO

TUTOR:
ARQ. JUAN CARLOS SOLIS

DISEÑO RR INTERIOR

FECHA:
DICIEMBRE 2014

ESCALA:
1:25

LAMINA:
16

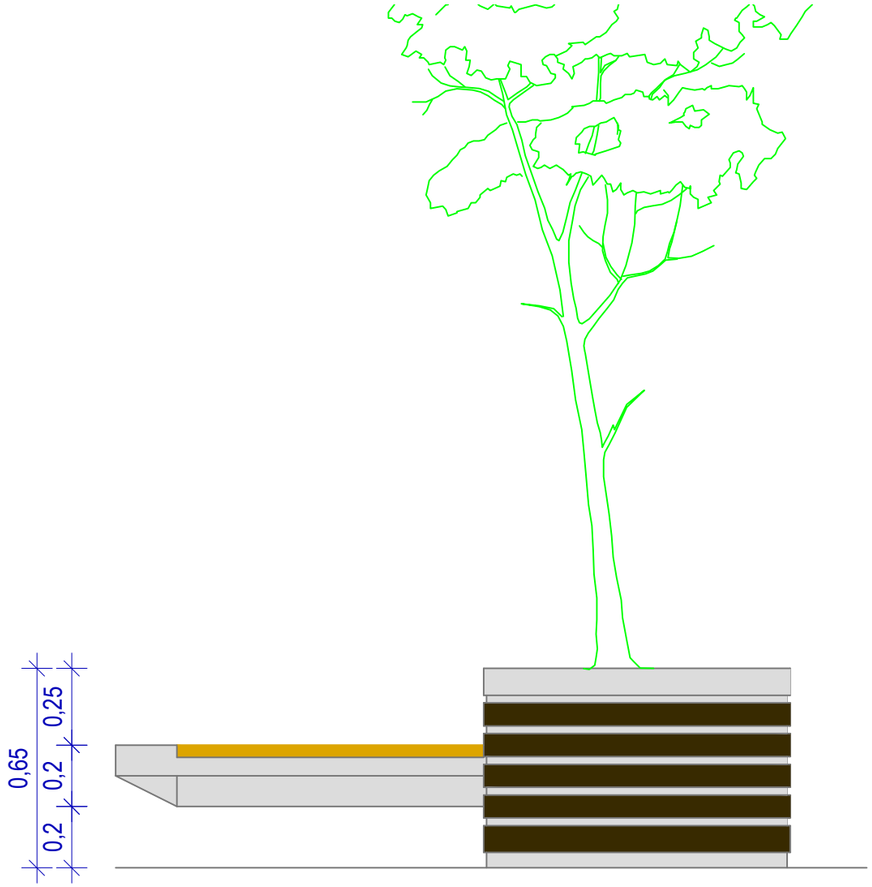

Vista Frontal

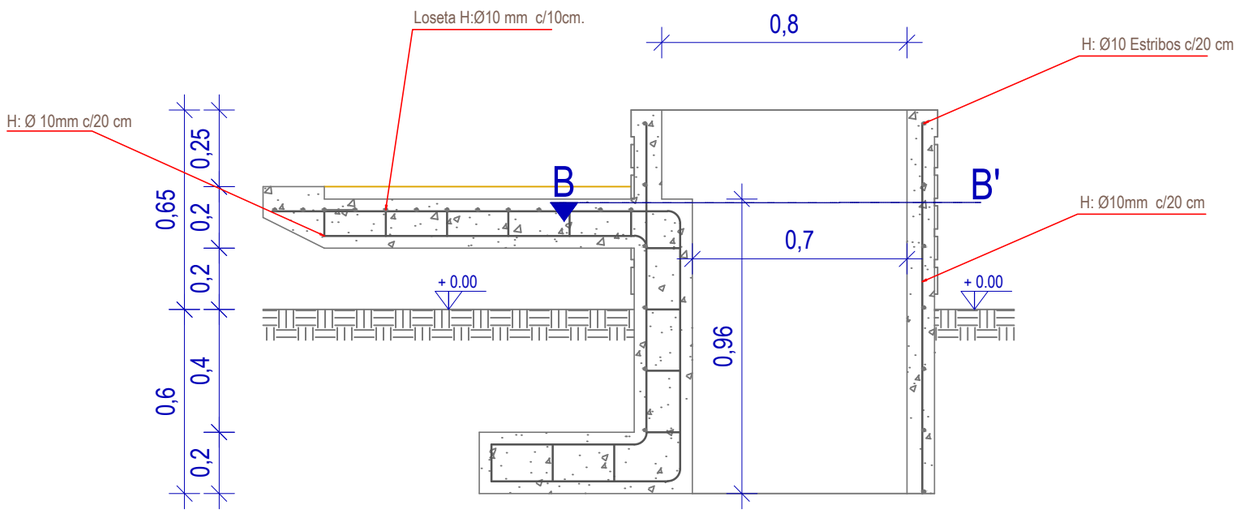

Corte A-A'

Elevación Lateral Izquierda

UNIVERSIDAD DE GUAYAQUIL
FACULTAD DE ARQUITECTURA
Y URBANISMO
CARRERA DE DISEÑO DE INTERIORES

TRABAJO DE TITULACION PREVIO
A LA OBTENCION DEL TITULO DE:

LICENCIADO EN DISEÑO
DE INTERIORES

TEMA:

MOBILIARIO URBANO PARA LAS AREAS DE
INCIDENCIA DE PETROECUADOR
PENINSULA DE SANTA ELENA

BANCA BOTE SUSPENDIDO

CONTENIDO:

PLANTA - ELEVACIONES

AUTOR:

RODOLFO HUMBERTO
REYES BARREIRO

TUTOR:

ARQ. JUAN CARLOS SOLIS

DISEÑO RR INTERIOR

FECHA:

DICIEMBRE 2014

ESCALA:

1:25

LAMINA:

17

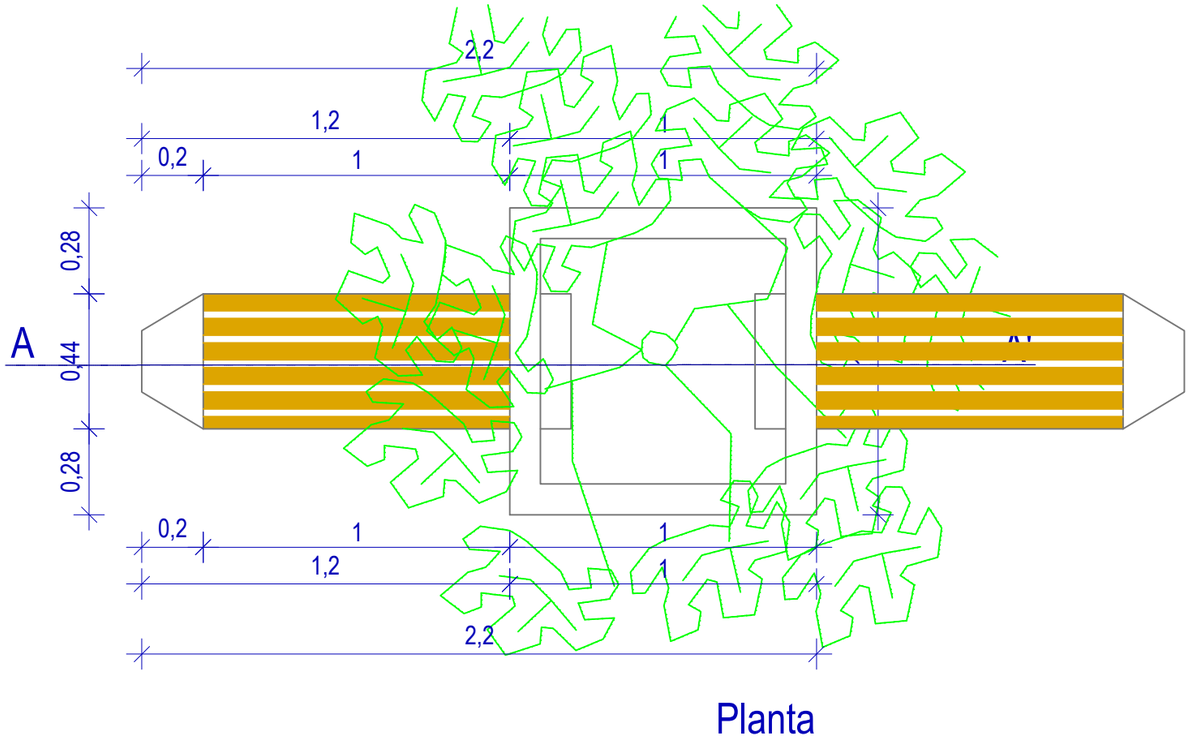

Planta

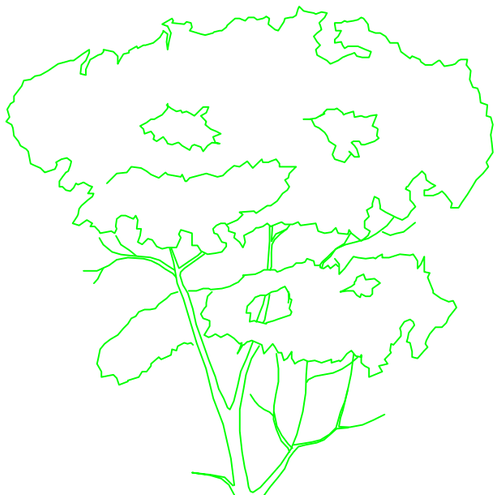

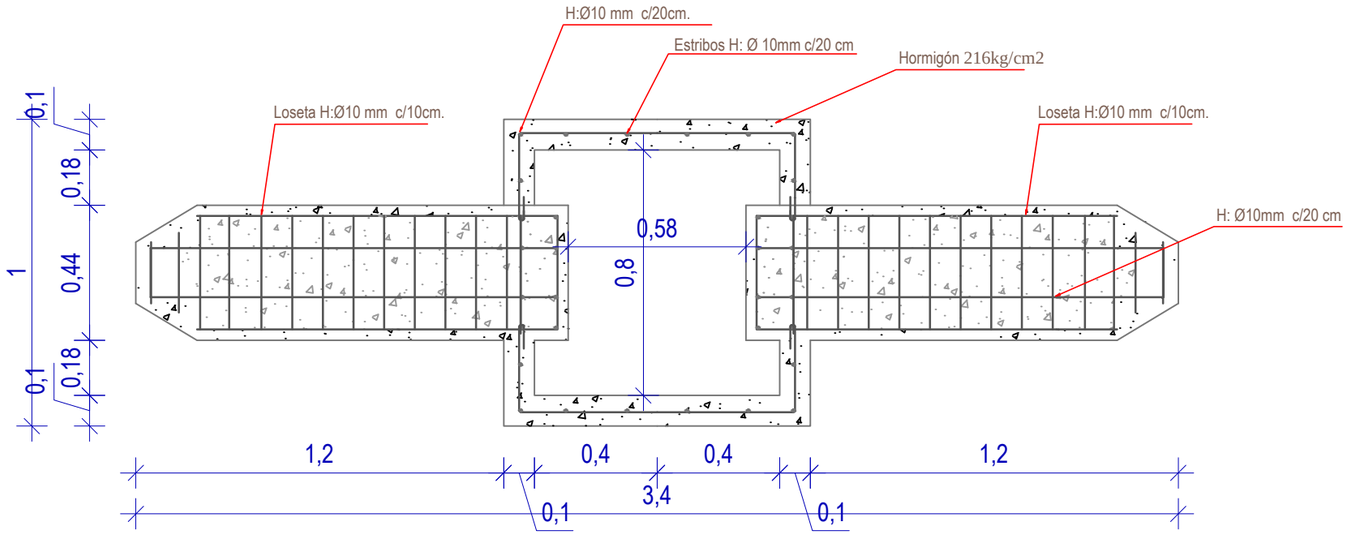

Corte B-B'

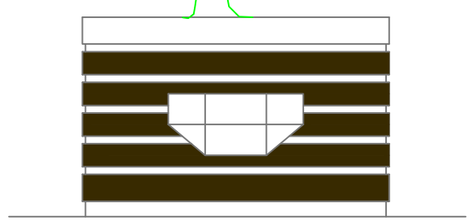

Elevación Lateral Derecha

UNIVERSIDAD DE GUAYAQUIL
FACULTAD DE ARQUITECTURA
Y URBANISMO
CARRERA DE DISEÑO DE INTERIORES

TRABAJO DE TITULACION PREVIO
A LA OBTENCION DEL TITULO DE:

LICENCIADO EN DISEÑO
DE INTERIORES

TEMA:
MOBILIARIO URBANO PARA LAS AREAS DE
INCIDENCIA DE PETROECUADOR
PENINSULA DE SANTA ELENA

BANCA BOTE SUSPENDIDO

CONTENIDO:

PLANTA - ELEVACIONES

AUTOR:
RODOLFO HUMBERTO
REYES BARREIRO

TUTOR:
ARQ. JUAN CARLOS SOLIS

DISEÑO RR INTERIOR

FECHA:
DICIEMBRE 2014

ESCALA:
1:25

LAMINA:
18

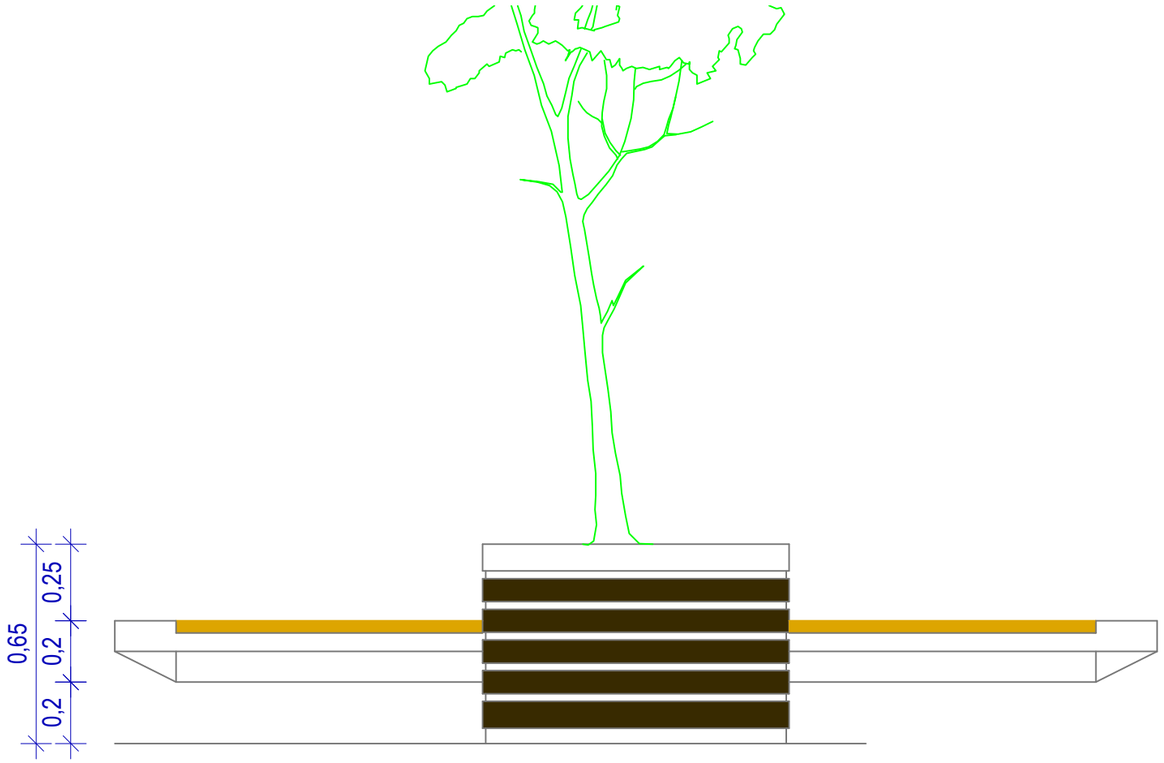

Vista Frontal

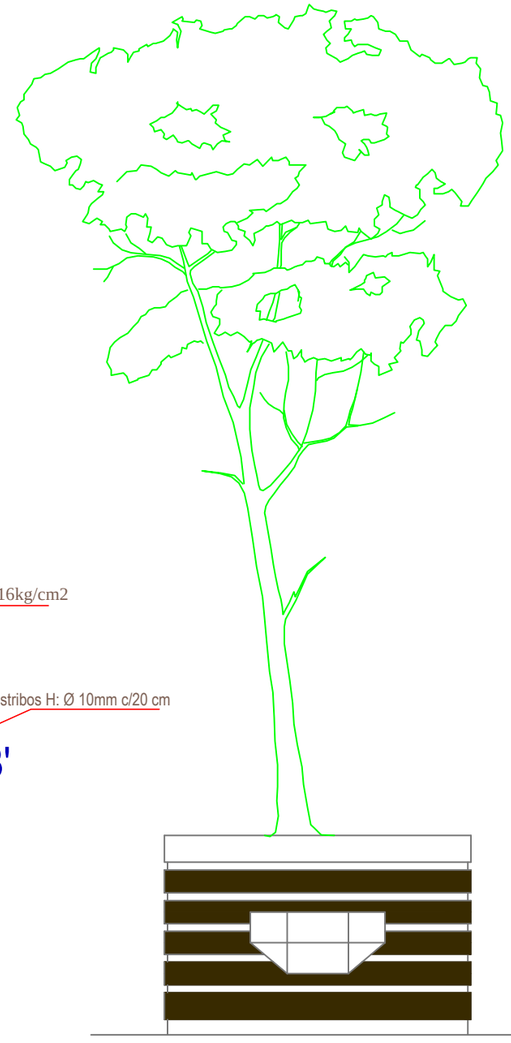

Elevación Lateral Izquierda

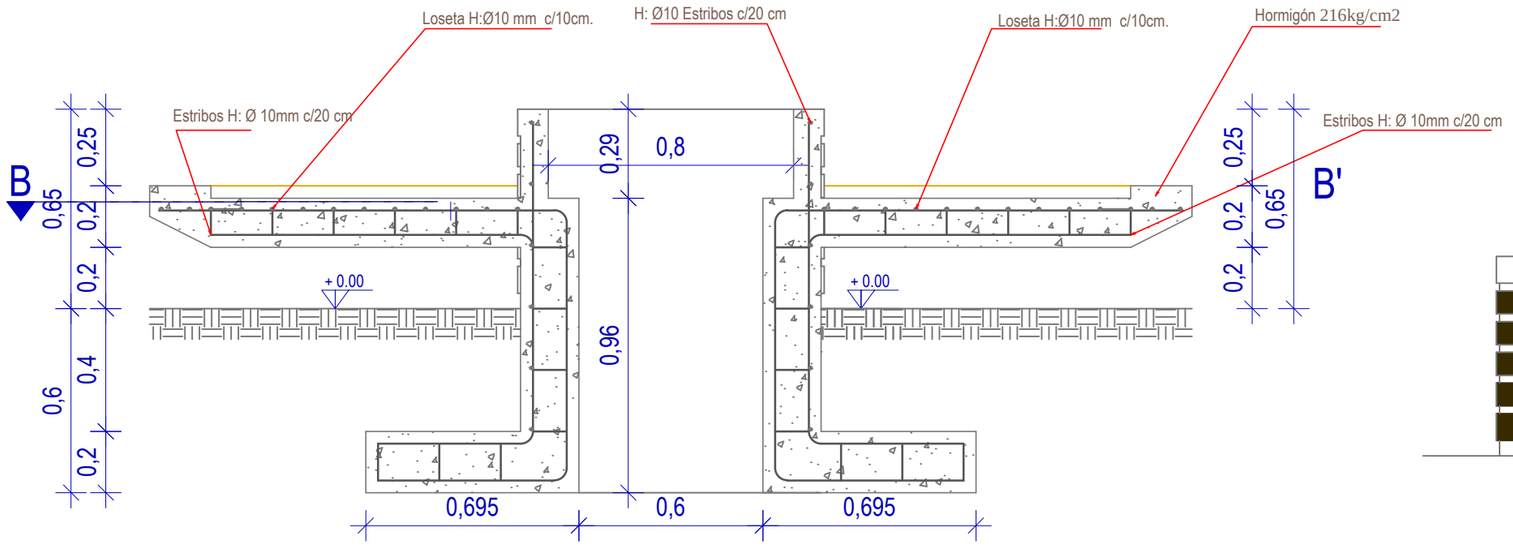

Corte A-A'

UNIVERSIDAD DE GUAYAQUIL
FACULTAD DE ARQUITECTURA
Y URBANISMO
CARRERA DE DISEÑO DE INTERIORES

TRABAJO DE TITULACION PREVIO
A LA OBTENCION DEL TITULO DE:

LICENCIADO EN DISEÑO
DE INTERIORES

TEMA:
MOBILIARIO URBANO PARA LAS AREAS DE
INCIDENCIA DE PETROECUADOR
PENINSULA DE SANTA ELENA

BANCA BOTE SUSPENDIDO

CONTENIDO:

PLANTA - ELEVACIONES

AUTOR:
RODOLFO HUMBERTO
REYES BARREIRO

TUTOR:
ARQ. JUAN CARLOS SOLIS

DISEÑO
INTERIOR

FECHA:
DICIEMBRE 2014

ESCALA:
1:25

LAMINA:
19

UNIVERSIDAD DE GUAYAQUIL
FACULTAD DE ARQUITECTURA
Y URBANISMO
CARRERA DE DISEÑO DE INTERIORES

TRABAJO DE TITULACION PREVIO
A LA OBTENCION DEL TITULO DE:

LICENCIADO EN DISEÑO
DE INTERIORES

TEMA:
MOBILIARIO URBANO PARA LAS AREAS DE
INCIDENCIA DE PETROECUADOR
PENINSULA DE SANTA ELENA

TACHO

CONTENIDO:

RENDER

AUTOR:

RODOLFO HUMBERTO
REYES BARREIRO

TUTOR:

ARQ. JUAN CARLOS SOLIS

DISEÑO
INTERIOR

FECHA:

DICIEMBRE 2014

ESCALA:

S/ESC.

LAMINA:

20

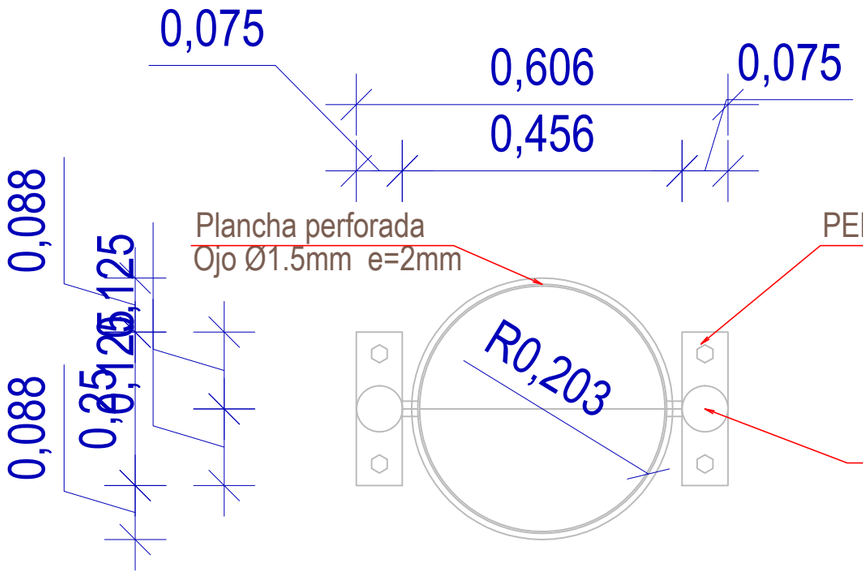

Planta

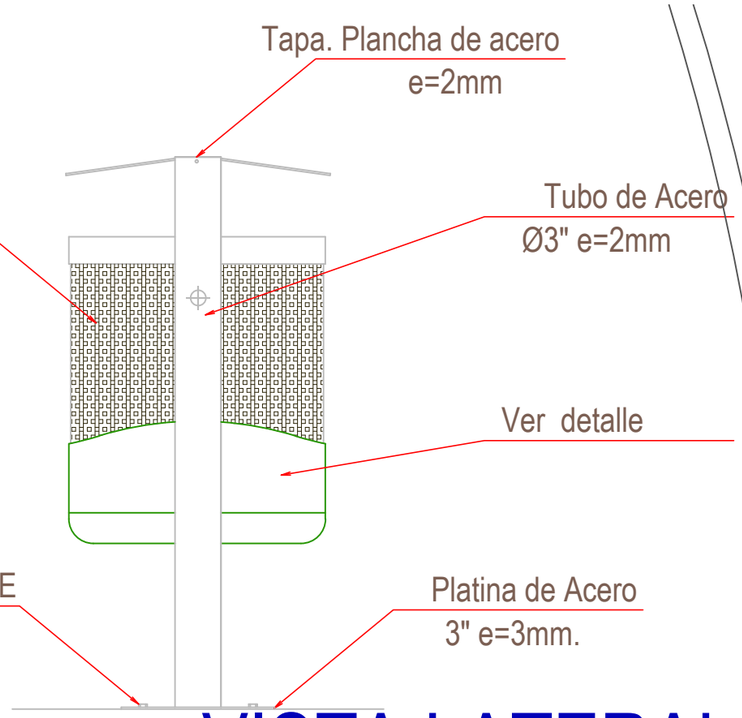

VISTA LATERAL

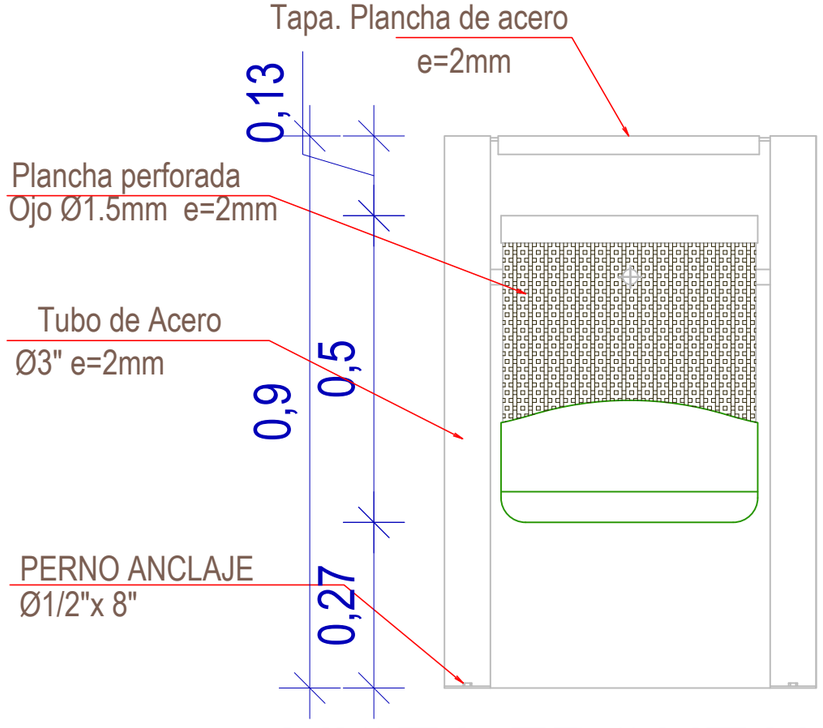

VISTA FRONTAL

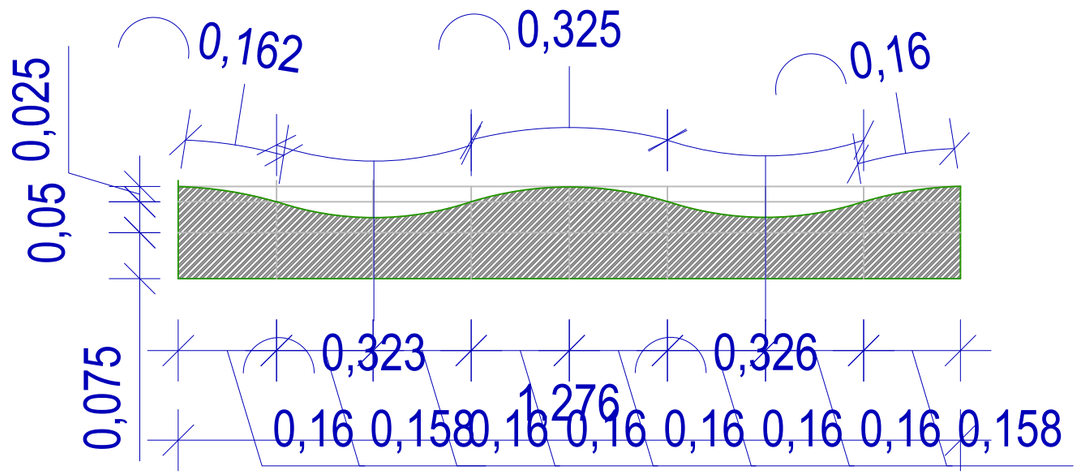

Detalle Decorativo
Plancha de acero e=3mm

UNIVERSIDAD DE GUAYAQUIL
FACULTAD DE ARQUITECTURA
Y URBANISMO
CARRERA DE DISEÑO DE INTERIORES

TRABAJO DE TITULACION PREVIO
A LA OBTENCION DEL TITULO DE:
LICENCIADO EN DISEÑO
DE INTERIORES

TEMA:
MOBILIARIO URBANO PARA LAS AREAS DE
INCIDENCIA DE PETROECUADOR
PENINSULA DE SANTA ELENA

TACHO

CONTENIDO:
PLANTA - ELEVACIONES

AUTOR:
RODOLFO HUMBERTO
REYES BARREIRO

TUTOR:
ARQ. JUAN CARLOS SOLIS

DISEÑO
INTERIOR

FECHA:
DICIEMBRE 2014

ESCALA:
1:10

LAMINA:
21

UNIVERSIDAD DE GUAYAQUIL
FACULTAD DE ARQUITECTURA
Y URBANISMO
CARRERA DE DISEÑO DE INTERIORES

TRABAJO DE TITULACION PREVIO
A LA OBTENCION DEL TITULO DE:

LICENCIADO EN DISEÑO
DE INTERIORES

TEMA:

MOBILIARIO URBANO PARA LAS AREAS DE
INCIDENCIA DE PETROECUADOR
PENINSULA DE SANTA ELENA

PARADERO

CONTENIDO:

RENDER

AUTOR:

RODOLFO HUMBERTO
REYES BARREIRO

TUTOR:

ARQ. JUAN CARLOS SOLIS

DISEÑO
INTERIOR

FECHA:

DICIEMBRE 2014

ESCALA:

S/ESC.

LAMINA:

22

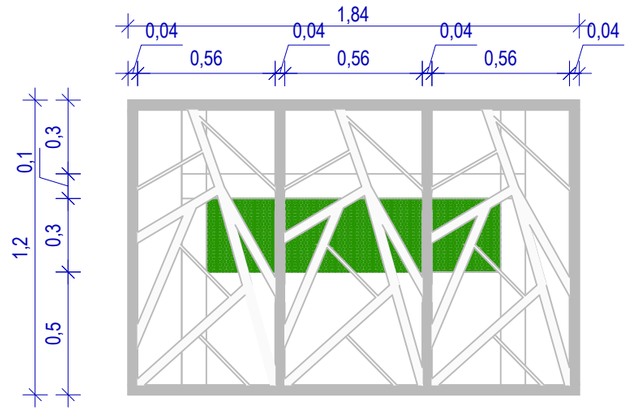

Planta

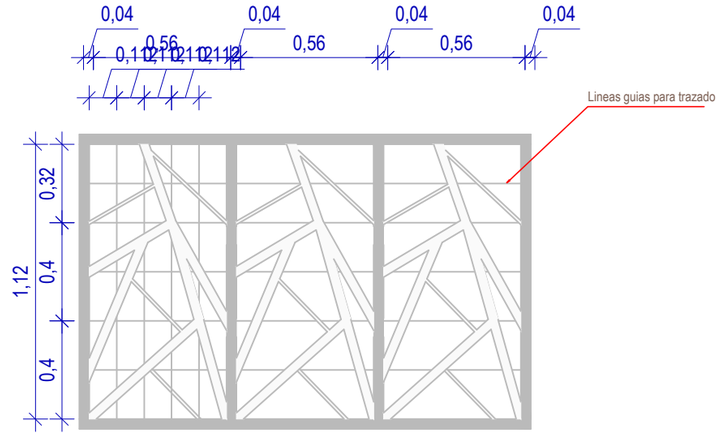

Detalle Decorativo

Platina de acero 0.12 y 0.38 mm e=3mm

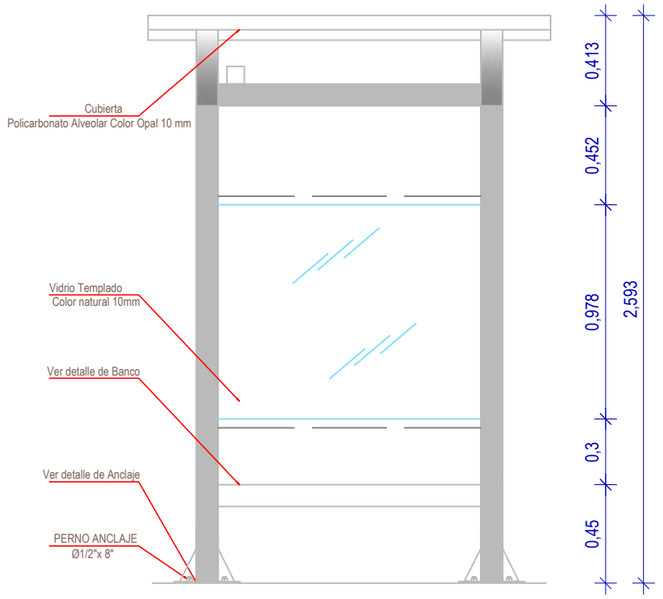

VISTA FRONTAL

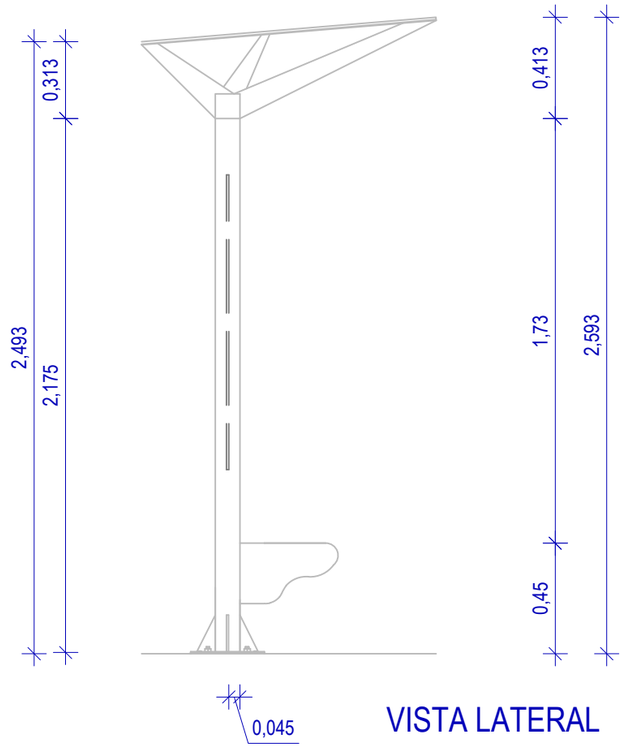

VISTA LATERAL

UNIVERSIDAD DE GUAYAQUIL
FACULTAD DE ARQUITECTURA
Y URBANISMO
CARRERA DE DISEÑO DE INTERIORES

TRABAJO DE TITULACION PREVIO
A LA OBTENCION DEL TITULO DE:

LICENCIADO EN DISEÑO
DE INTERIORES

TEMA:

MOBILIARIO URBANO PARA LAS AREAS DE
INCIDENCIA DE PETROECUADOR
PENINSULA DE SANTA ELENA

PARADERO PARA AREAS
DE BAJA DENSIDAD

CONTENIDO:

PLANTA - ELEVACIONES

AUTOR:
RODOLFO HUMBERTO
REYES BARREIRO

TUTOR:
ARQ. JUAN CARLOS SOLIS

DISEÑO
INTERIOR

FECHA:
DICIEMBRE 2014

ESCALA:
1:25

LAMINA:
23

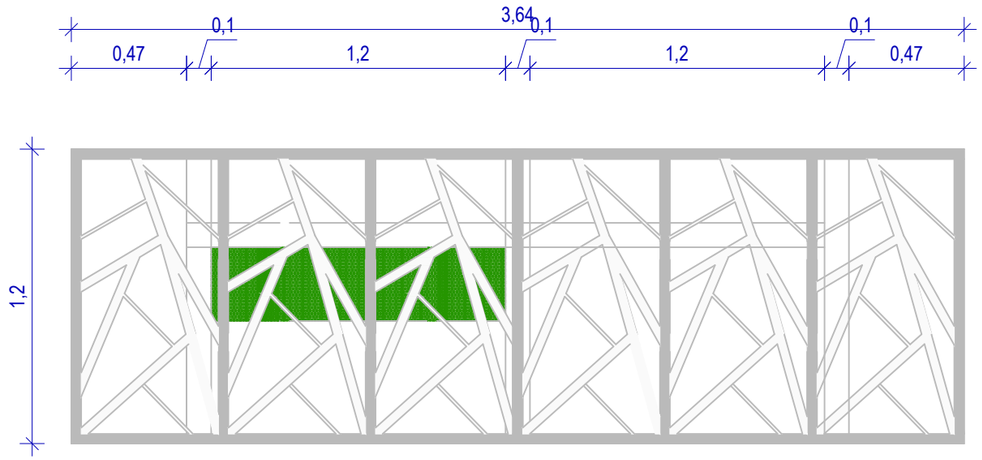

Planta

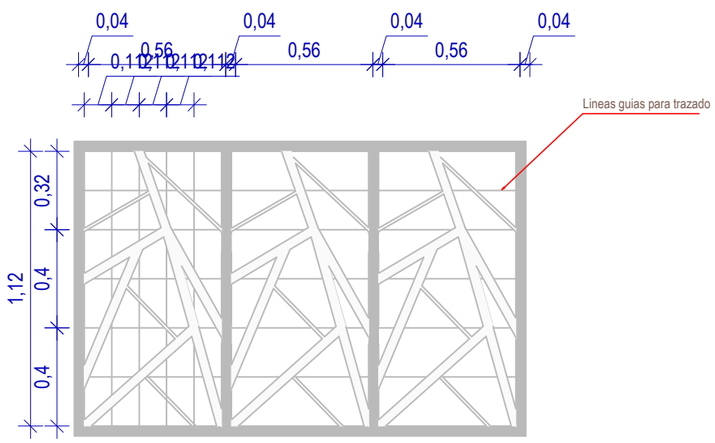

Detalle Decorativo

Platina de acero 0.12 y 0.38 mm e=3mm

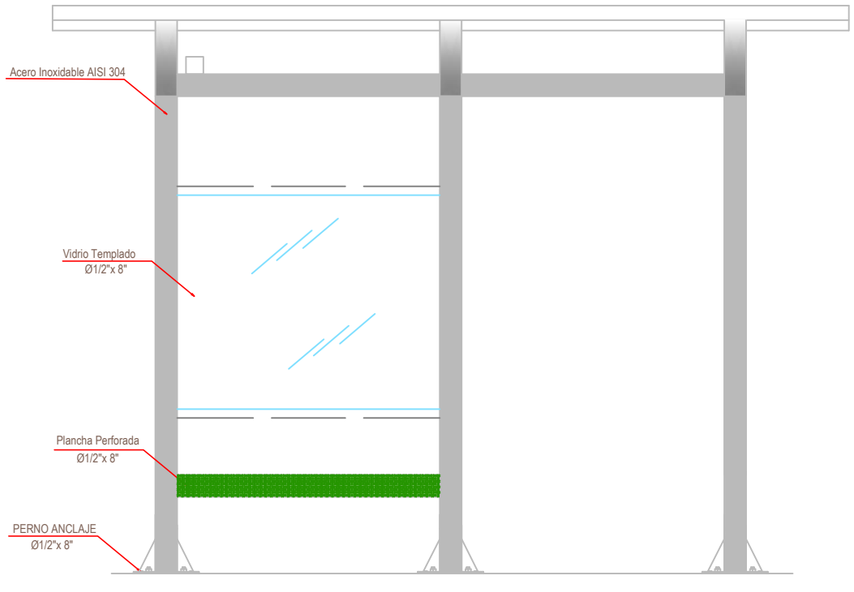

VISTA FRONTAL

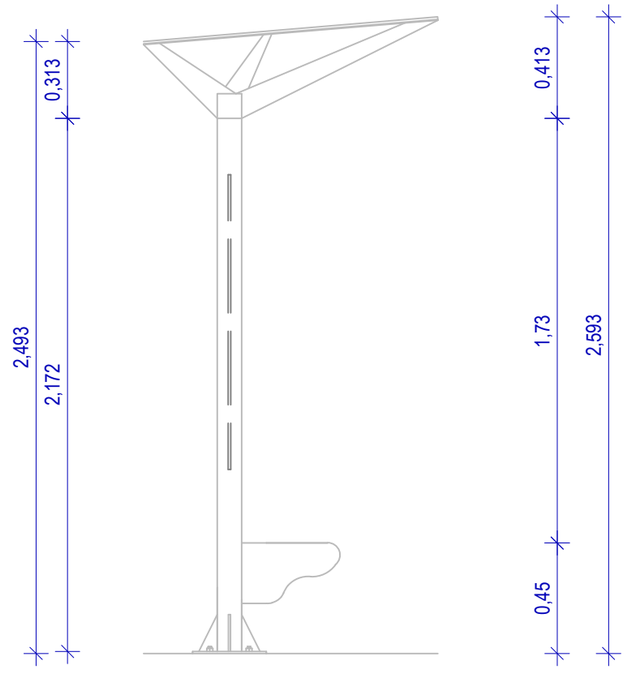

VISTA LATERAL

UNIVERSIDAD DE GUAYAQUIL
FACULTAD DE ARQUITECTURA
Y URBANISMO
CARRERA DE DISEÑO DE INTERIORES

TRABAJO DE TITULACION PREVIO
A LA OBTENCION DEL TITULO DE:

LICENCIADO EN DISEÑO
DE INTERIORES

TEMA:

MOBILIARIO URBANO PARA LAS AREAS DE
INCIDENCIA DE PETROECUADOR
PENINSULA DE SANTA ELENA

PARADERO PARA AREAS
MAYOR DENSIDAD

CONTENIDO:

PLANTA - ELEVACIONES

AUTOR:

RODOLFO HUMBERTO
REYES BARREIRO

TUTOR:

ARQ. JUAN CARLOS SOLIS

DISEÑO
INTERIOR

FECHA:

DICIEMBRE 2014

ESCALA:

1:25

LAMINA:

24

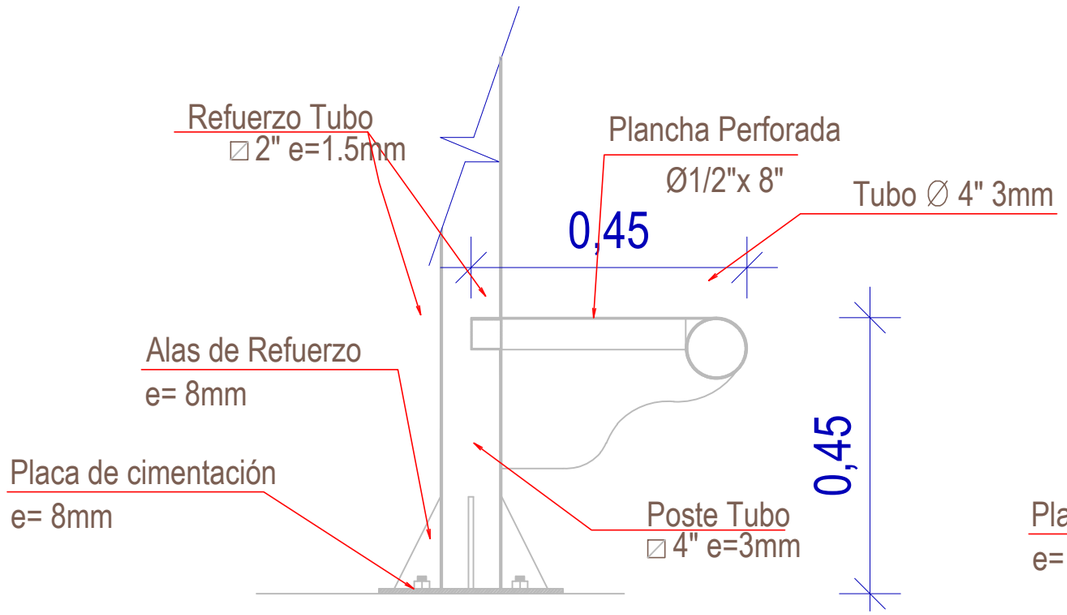

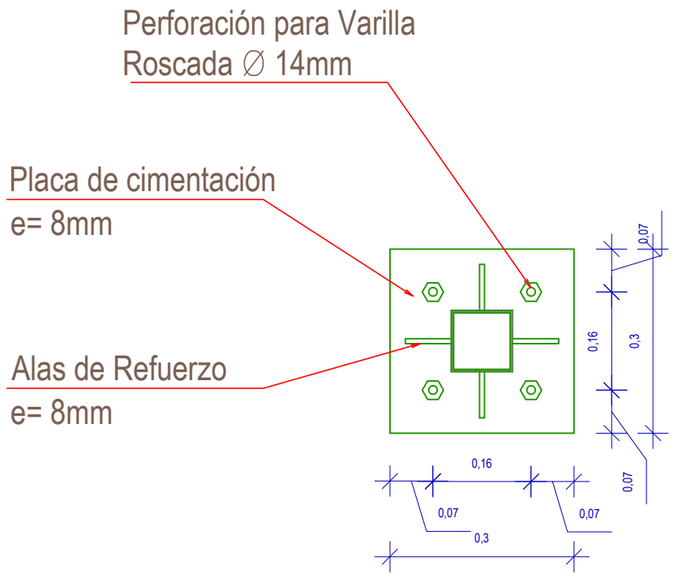

Detalle
Placa cimentación

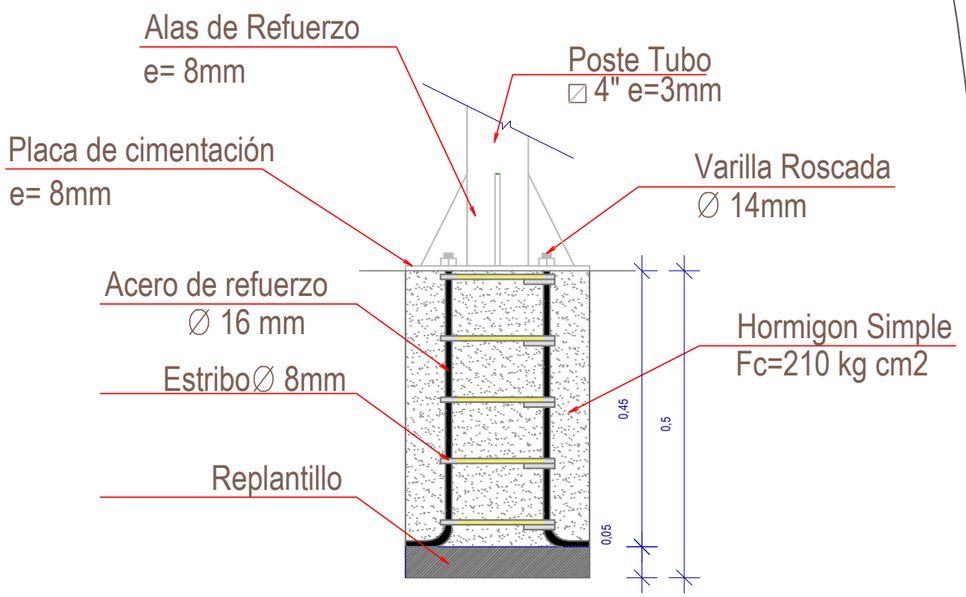

Detalle
Cimentacion

UNIVERSIDAD DE GUAYAQUIL
FACULTAD DE ARQUITECTURA
Y URBANISMO
CARRERA DE DISEÑO DE INTERIORES

TRABAJO DE TITULACION PREVIO
A LA OBTENCION DEL TITULO DE:
LICENCIADO EN DISEÑO
DE INTERIORES

TEMA:
MOBILIARIO URBANO PARA LAS AREAS DE
INCIDENCIA DE PETROECUADOR
PENINSULA DE SANTA ELENA

PARADERO

CONTENIDO:
DETALLES DE PARADERO

AUTOR:
RODOLFO HUMBERTO
REYES BARREIRO

TUTOR:
ARQ. JUAN CARLOS SOLIS

DISEÑO
INTERIOR

FECHA:
DICIEMBRE 2014

ESCALA:
1:10

LAMINA:
25

UNIVERSIDAD DE GUAYAQUIL
FACULTAD DE ARQUITECTURA
Y URBANISMO
CARRERA DE DISEÑO DE INTERIORES

TRABAJO DE TITULACION PREVIO
A LA OBTENCION DEL TITULO DE:

LICENCIADO EN DISEÑO
DE INTERIORES

TEMA:

MOBILIARIO URBANO PARA LAS AREAS DE
INCIDENCIA DE PETROECUADOR
PENINSULA DE SANTA ELENA

PERGOLA CON POSTE LATERAL

CONTENIDO:

RENDER

AUTOR:

RODOLFO HUMBERTO
REYES BARREIRO

TUTOR:

ARQ. JUAN CARLOS SOLIS

DISEÑO RR INTERIOR

FECHA:

DICIEMBRE 2014

ESCALA:

S/ESC.

LAMINA:

26

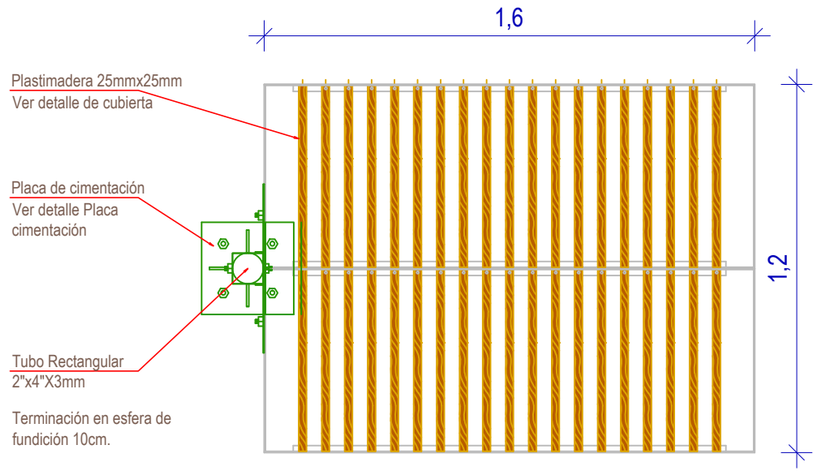

Planta

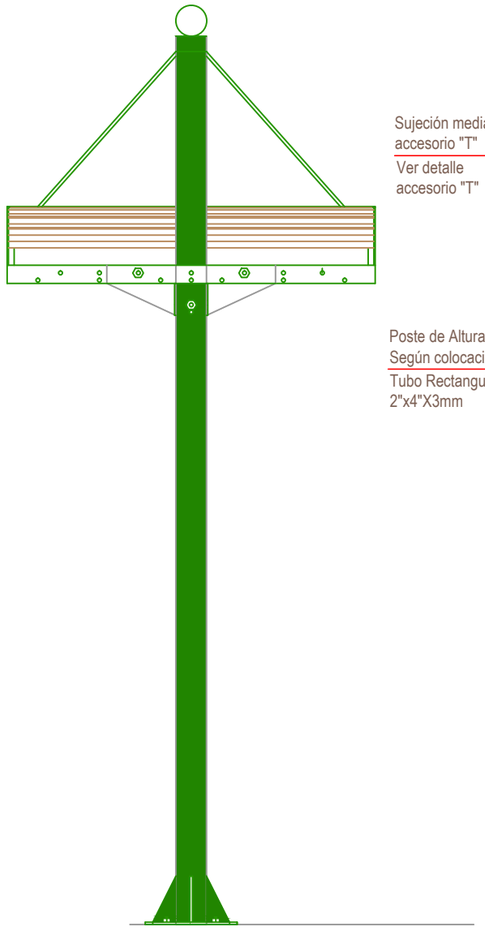

Elevación Lateral Izquierda

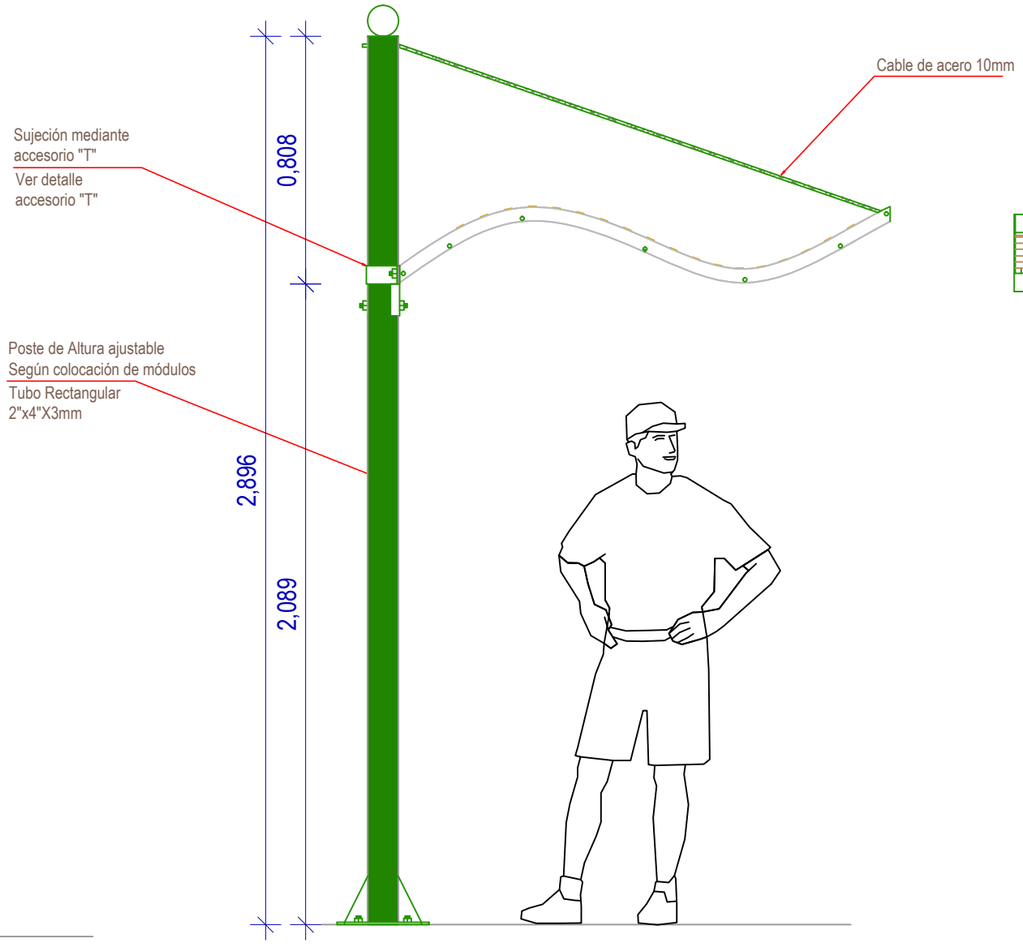

Elevación Frontal

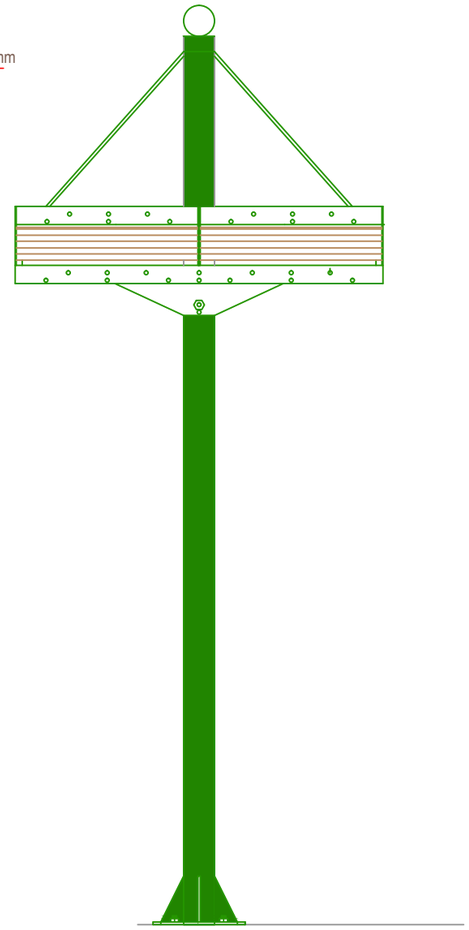

Elevación Lateral Derecha

UNIVERSIDAD DE GUAYAQUIL
FACULTAD DE ARQUITECTURA
Y URBANISMO
CARRERA DE DISEÑO DE INTERIORES

TRABAJO DE TITULACION PREVIO
A LA OBTENCION DEL TITULO DE:
LICENCIADO EN DISEÑO
DE INTERIORES

TEMA:
MOBILIARIO URBANO PARA LAS AREAS DE
INCIDENCIA DE PETROECUADOR
PENINSULA DE SANTA ELENA

PERGOLA CON POSTE LATERAL

CONTENIDO:
PLANTA - ELEVACIONES

AUTOR:
RODOLFO HUMBERTO
REYES BARREIRO

TUTOR:
ARQ. JUAN CARLOS SOLIS

DISEÑO RR INTERIOR

FECHA:
DICIEMBRE 2014

ESCALA:
1:20

LAMINA:
27

UNIVERSIDAD DE GUAYAQUIL
FACULTAD DE ARQUITECTURA
Y URBANISMO
CARRERA DE DISEÑO DE INTERIORES

TRABAJO DE TITULACION PREVIO
A LA OBTENCION DEL TITULO DE:

LICENCIADO EN DISEÑO
DE INTERIORES

TEMA:
MOBILIARIO URBANO PARA LAS AREAS DE
INCIDENCIA DE PETROECUADOR
PENINSULA DE SANTA ELENA

PERGOLA CON POSTE CENTRAL

CONTENIDO:

PLANTA - ELEVACIONES

AUTOR:
RODOLFO HUMBERTO
REYES BARREIRO

TUTOR:
ARQ. JUAN CARLOS SOLIS

DISEÑO
INTERIOR

FECHA:
DICIEMBRE 2014

ESCALA:
S/Esc.

LAMINA:
28

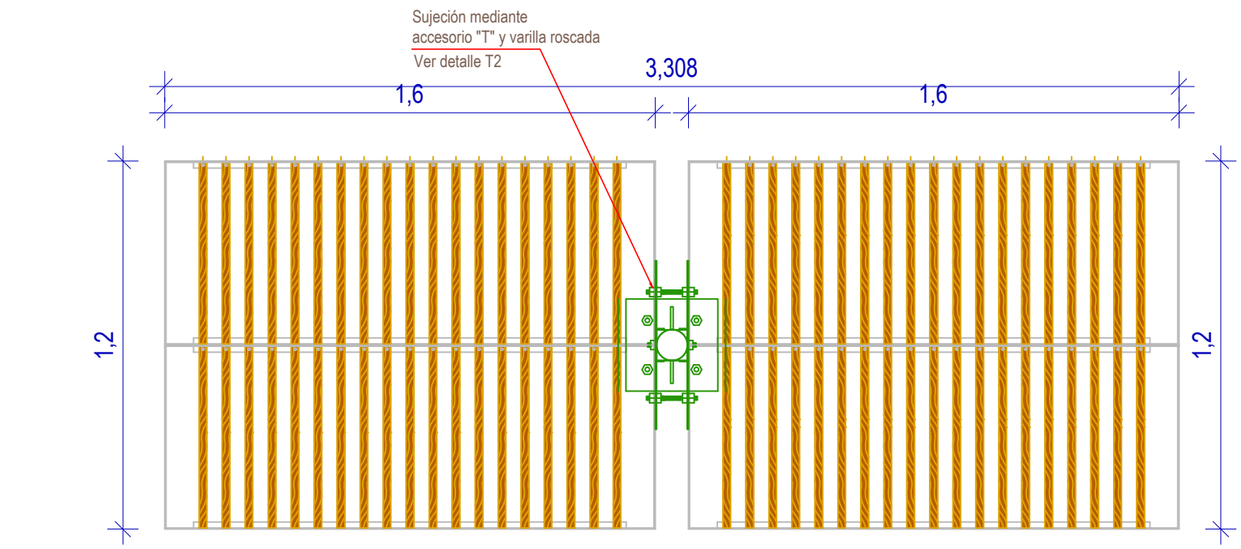

Planta

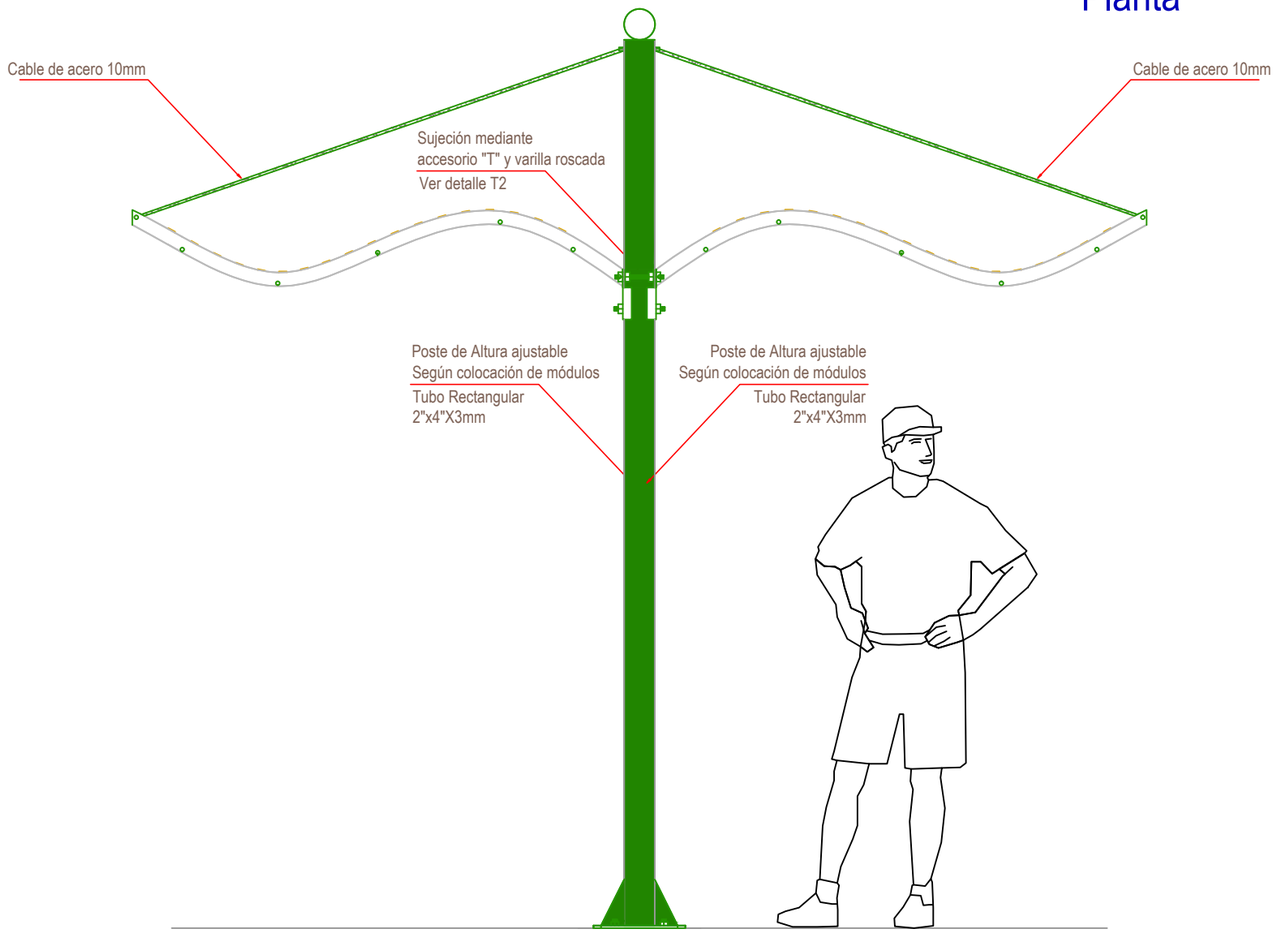

Elevación Frontal

UNIVERSIDAD DE GUAYAQUIL
FACULTAD DE ARQUITECTURA
Y URBANISMO
CARRERA DE DISEÑO DE INTERIORES

TRABAJO DE TITULACION PREVIO
A LA OBTENCION DEL TITULO DE:

LICENCIADO EN DISEÑO
DE INTERIORES

TEMA:
MOBILIARIO URBANO PARA LAS AREAS DE
INCIDENCIA DE PETROECUADOR
PENINSULA DE SANTA ELENA

PERGOLA POSTE CENTRAL

CONTENIDO:

PLANTA - ELEVACIONES

AUTOR:
RODOLFO HUMBERTO
REYES BARREIRO

TUTOR:
ARQ. JUAN CARLOS SOLIS

DISEÑO
INTERIOR

FECHA:
DICIEMBRE 2014

ESCALA:
1:20

LAMINA:
29

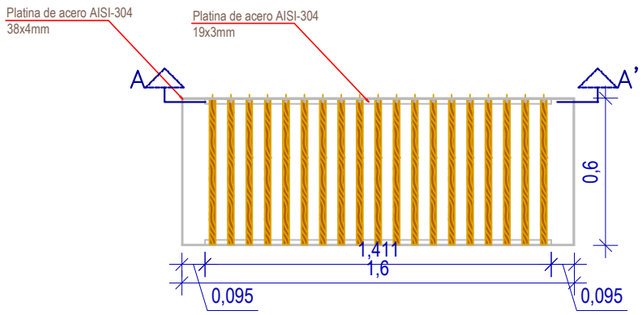

Planta
Módulo de pérgola

ESC: 1:20

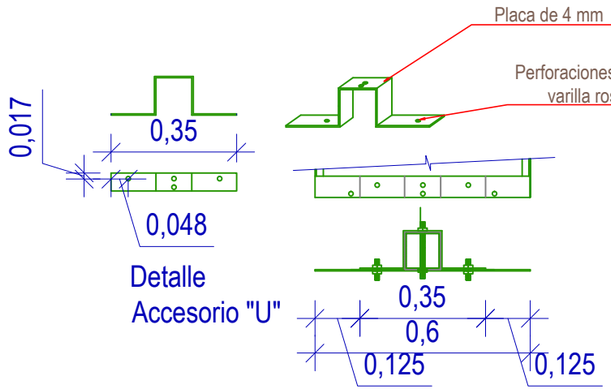

Detalle
Accesorio "U"

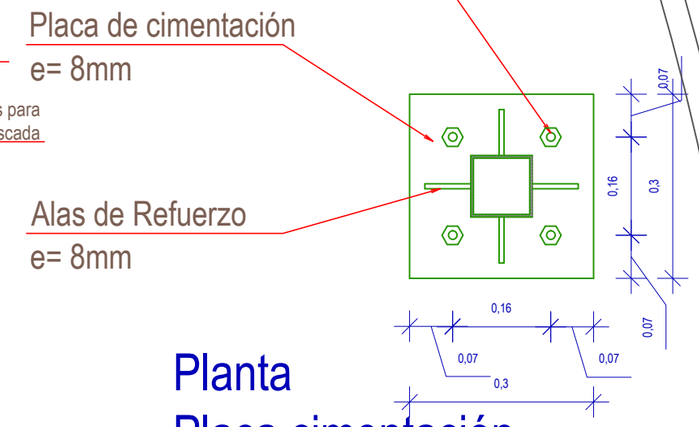

Planta
Placa cimentación

ESC: 1:10

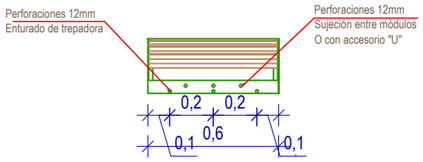

Vista Lateral
Módulo de pérgola

ESC: 1:20

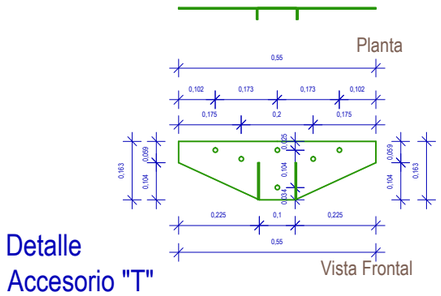

Detalle
Accesorio "T"

Vista Lateral

ESC: 1:10

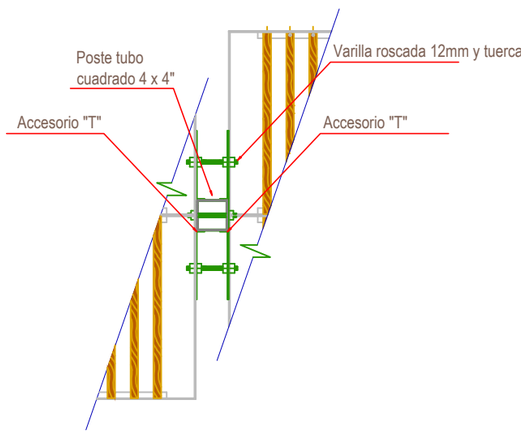

ESC: 1:20

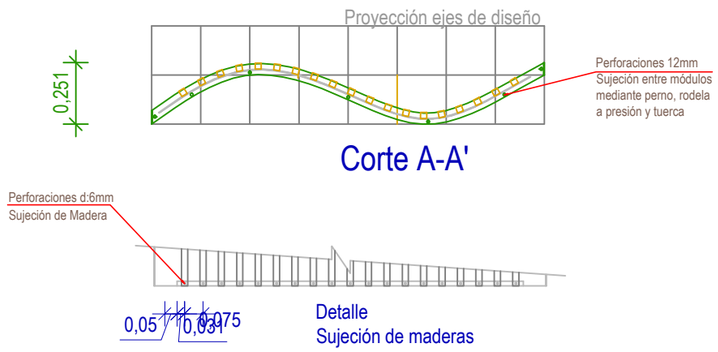

ESC: 1:20

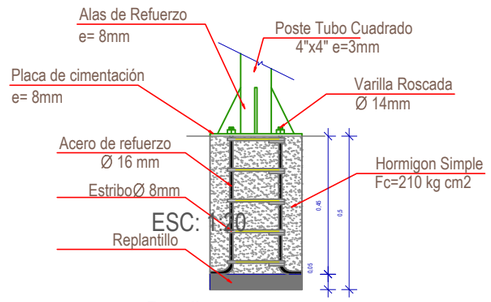

Detalle
Cimentacion

UNIVERSIDAD DE GUAYAQUIL
FACULTAD DE ARQUITECTURA
Y URBANISMO
CARRERA DE DISEÑO DE INTERIORES

TRABAJO DE TITULACION PREVIO
A LA OBTENCION DEL TITULO DE:
LICENCIADO EN DISEÑO
DE INTERIORES

TEMA:
MOBILIARIO URBANO PARA LAS AREAS DE
INCIDENCIA DE PETROECUADOR
PENINSULA DE SANTA ELENA

FUENTE HIPO

CONTENIDO:
DETALLES CONSTRUCTIVOS

AUTOR:
RODOLFO HUMBERTO
REYES BARREIRO

TUTOR:
ARQ. JUAN CARLOS SOLIS

DISEÑO
INTERIOR

FECHA:
DICIEMBRE 2014

ESCALA:
VARIAS

LAMINA:
30

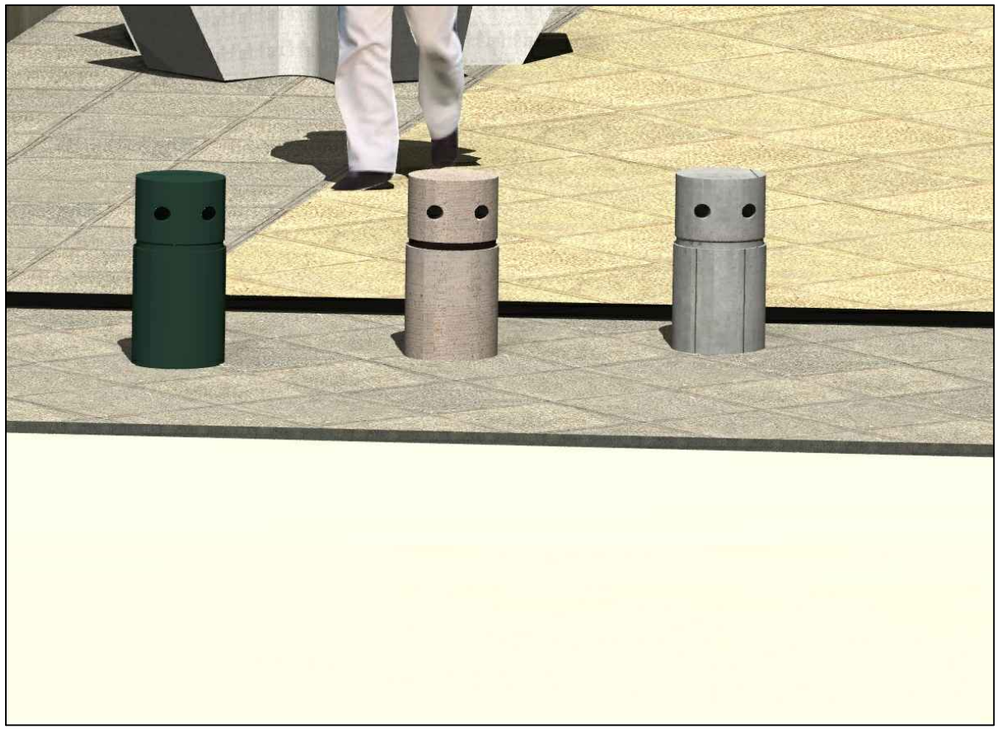

UNIVERSIDAD DE GUAYAQUIL
FACULTAD DE ARQUITECTURA
Y URBANISMO
CARRERA DE DISEÑO DE INTERIORES

TRABAJO DE TITULACION PREVIO
A LA OBTENCION DEL TITULO DE:

LICENCIADO EN DISEÑO
DE INTERIORES

TEMA:
MOBILIARIO URBANO PARA LAS AREAS DE
INCIDENCIA DE PETROECUADOR
PENINSULA DE SANTA ELENA

FUENTE HIPO

CONTENIDO:

PLANTA - ELEVACIONES

AUTOR:
RODOLFO HUMBERTO
REYES BARREIRO

TUTOR:
ARQ. JUAN CARLOS SOLIS

DISEÑO
INTERIOR

FECHA:

DICIEMBRE 2014

ESCALA:

S/E

LAMINA:

31

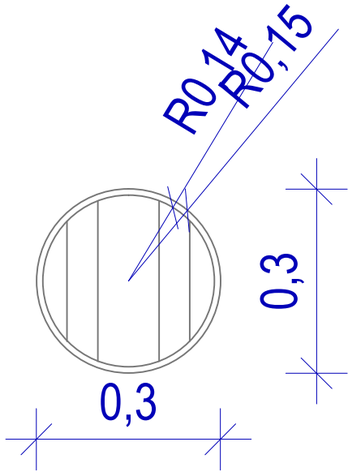

Planta

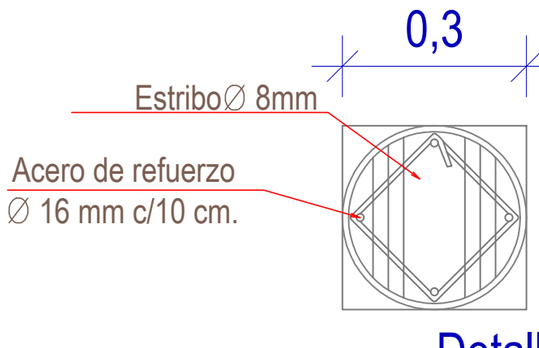

Detalle
Estructural

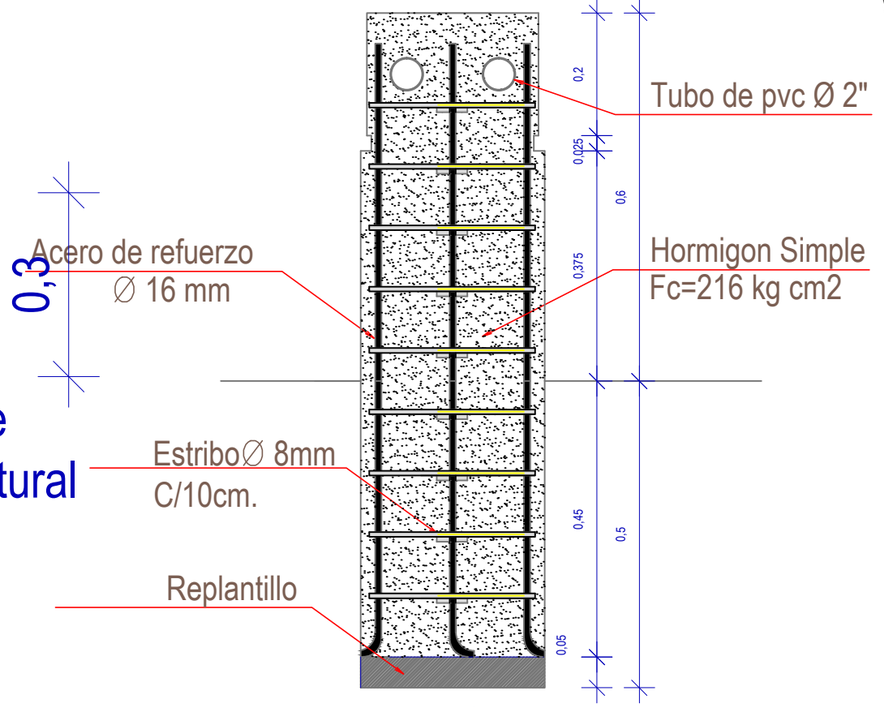

Detalle
Cimentacion

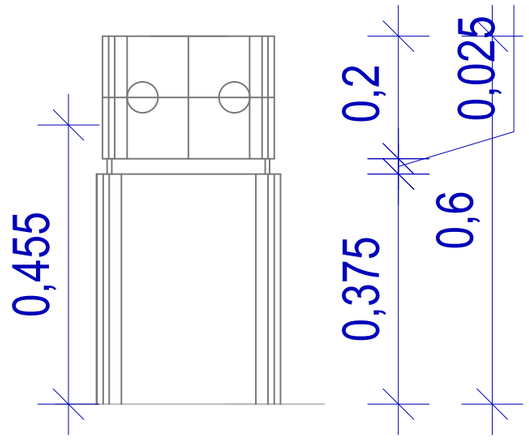

Vista Frontal

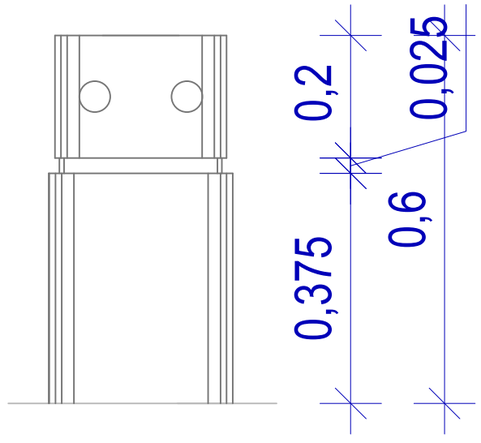

Vista Posterior

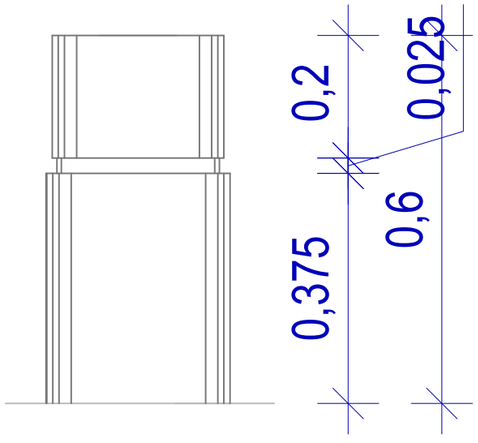

Vista Lateral

UNIVERSIDAD DE GUAYAQUIL
FACULTAD DE ARQUITECTURA
Y URBANISMO
CARRERA DE DISEÑO DE INTERIORES

TRABAJO DE TITULACION PREVIO
A LA OBTENCION DEL TITULO DE:
LICENCIADO EN DISEÑO
DE INTERIORES

TEMA:
MOBILIARIO URBANO PARA LAS AREAS DE
INCIDENCIA DE PETROECUADOR
PENINSULA DE SANTA ELENA

BOLARDO

CONTENIDO:
PLANTA - ELEVACIONES

AUTOR:
RODOLFO HUMBERTO
REYES BARREIRO

TUTOR:
ARQ. JUAN CARLOS SOLIS

DISEÑO
INTERIOR

FECHA:
DICIEMBRE 2014

ESCALA:
1:10

LAMINA:
32